CLC 新工具盒使用介绍

CLC 旧款工具盒 29 件



侧切钻2.2

侧切钻2.6

锥形扩孔钻
2.8/3.3/3.8/4.2/4.7

球钻2.3

定位钻

先锋钻2.0

柱形扩孔钻
3.0/3.6/4.0/4.5

颈部成形钻
3.5/4.0/4.5/5.0

扭力扳手用植体植入器 短/长

手动六角螺丝刀 短/长

机用植体植入器 短/长

延长杆

平行杆 2.2/2.8/3.3

提醒：CLC扭力扳手在工具盒下层

CLC
工具盒

CLC 新款工具盒 51 件

CLC植体 牙周健康 稳固恒久！

SCIENTIFIC

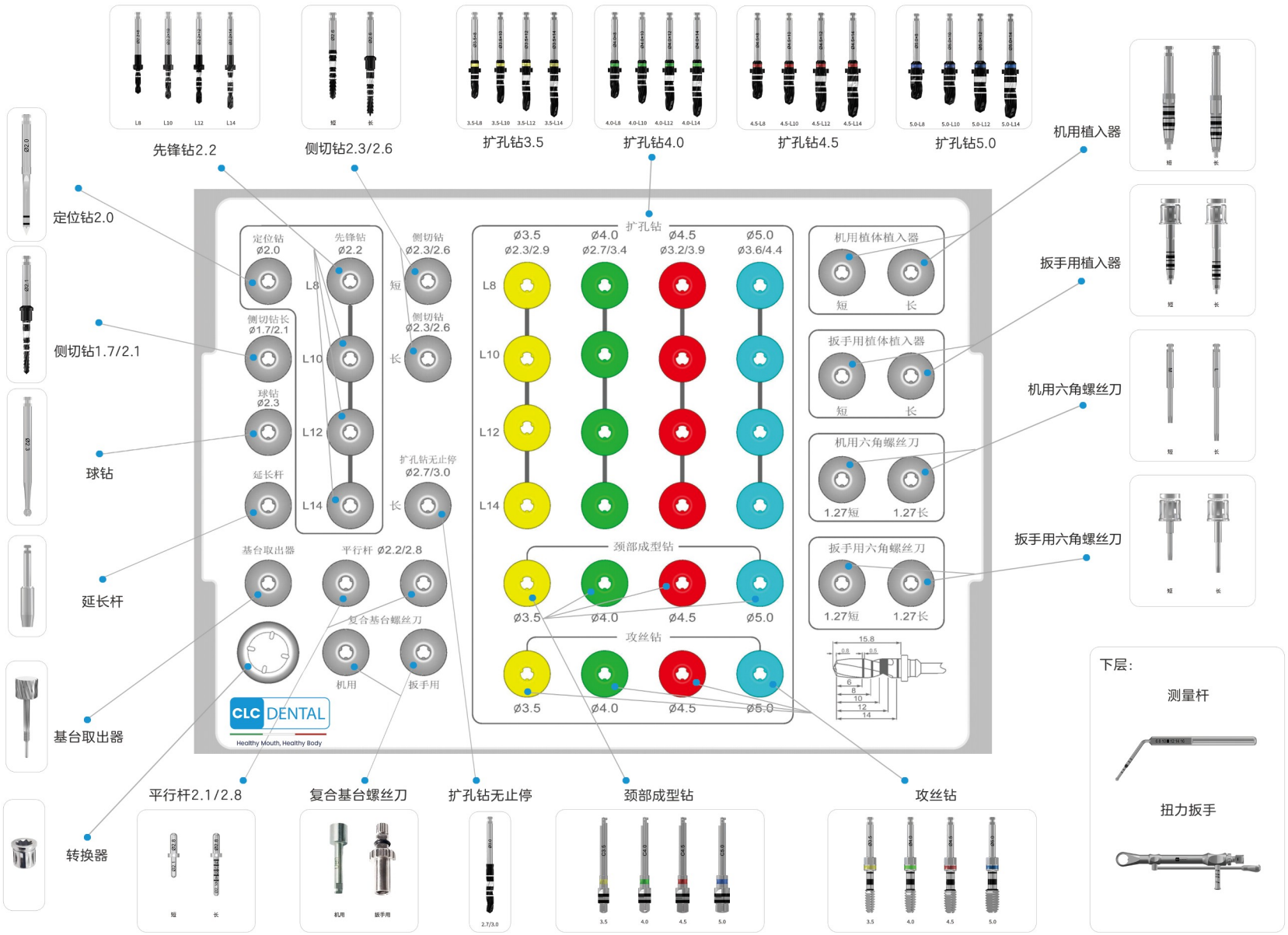

CLC 新工具盒三大亮点

一、功能全：

1. 实现外科和修复全部功能
2. 提供不同类骨质备洞选择

二、种类多：

1. 侧切钻调整方向
2. 球钻骨面平整
3. 植入器和螺丝刀多种选择

三、易操作：

1. 多种型号扩孔钻让操作简单容易掌握
2. 植入器设计简单实用

一、功能全

① 上下层总数 51 件工具
② 工具齐全：包括全部外科和修复工具（常规修复和无牙合修复）
③ 配专用取基台工具：基台取出器
④ 满足不同骨质要求：有颈部成型钻、攻丝钻

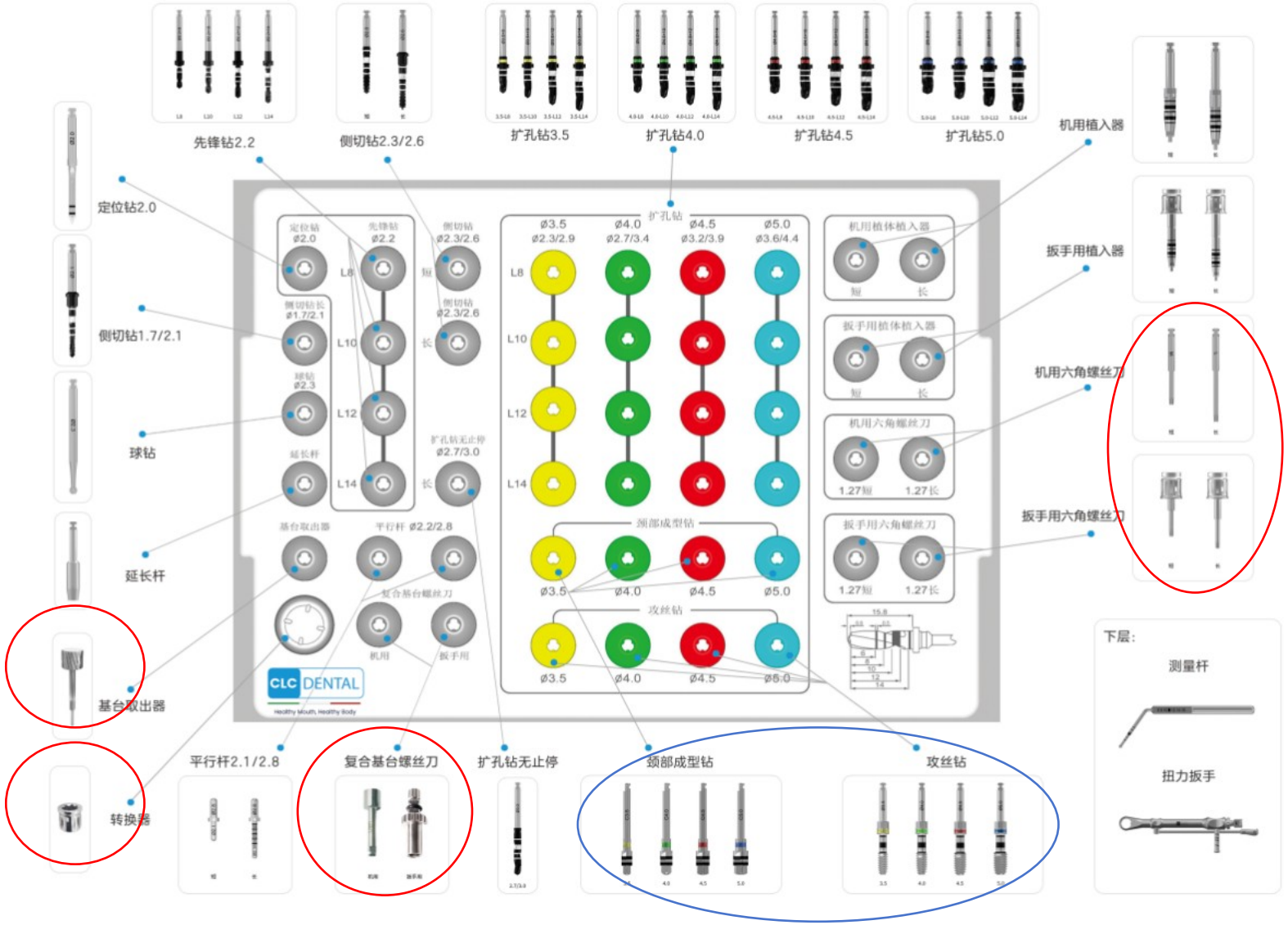

二、种类多

① 提供方向调整钻：两种不同直径的侧切钻
② 提供专用于骨面平整钻：球钻
③ 适用不同张口度要求：六角螺丝刀有机用和扳手用，还有不同长度可供选择

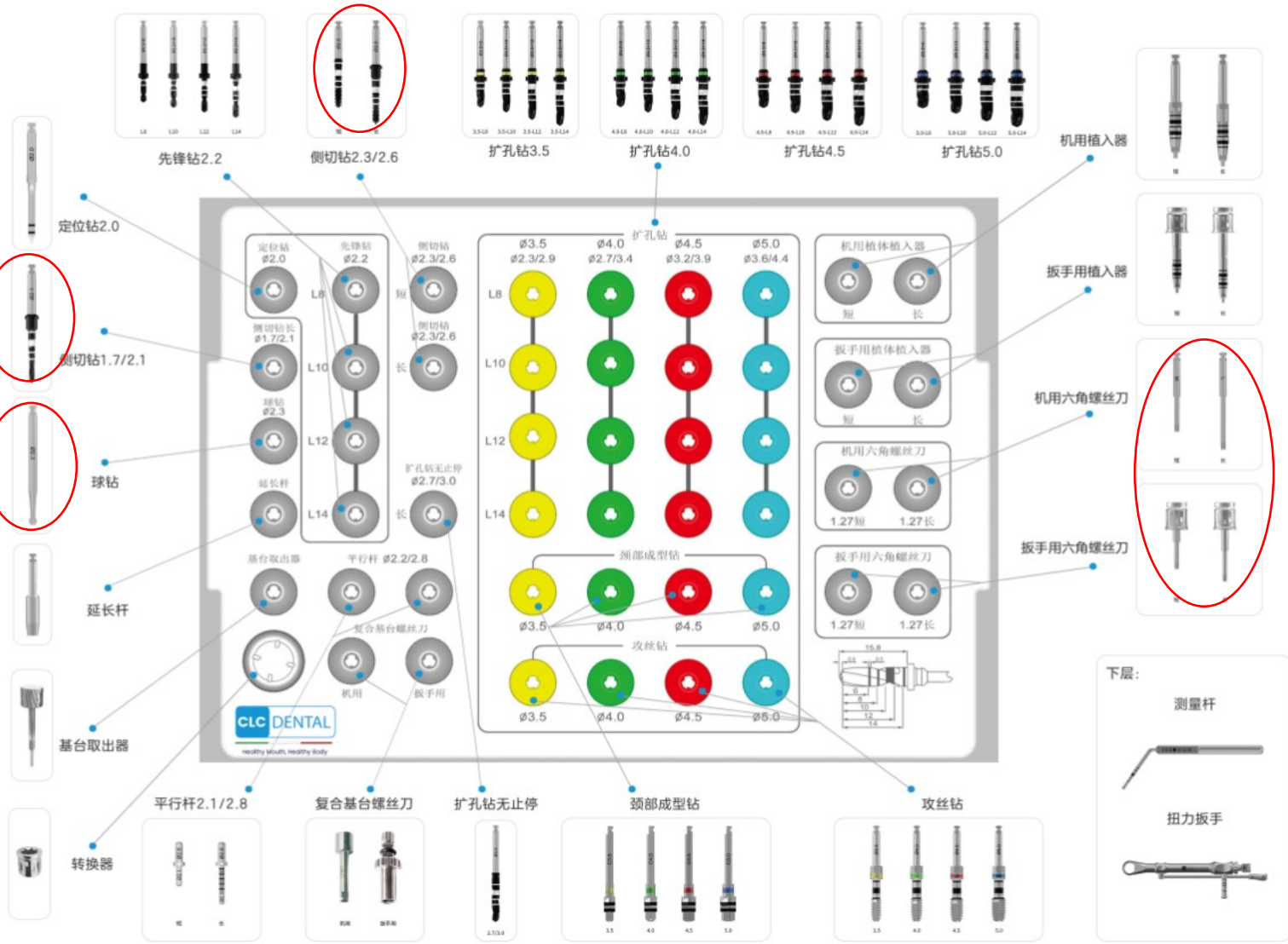

三、易操作

① 先锋钻、扩孔钻都和植体长度对应
② 一钻到底，不需要看刻度线
③ 每个钻都有刻度线作为参考

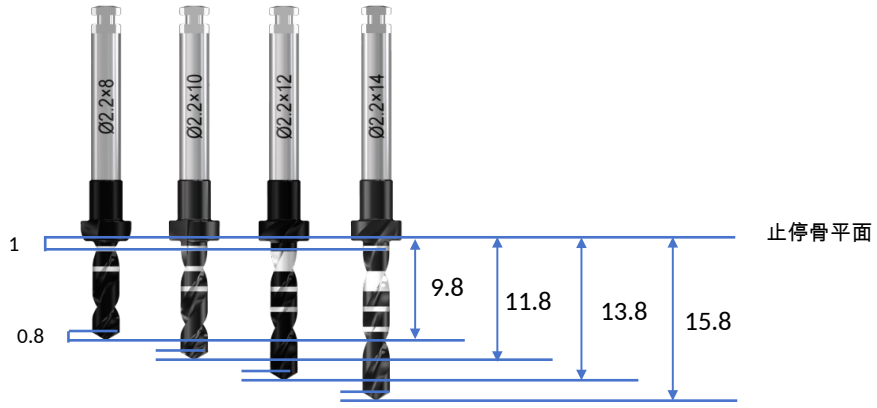

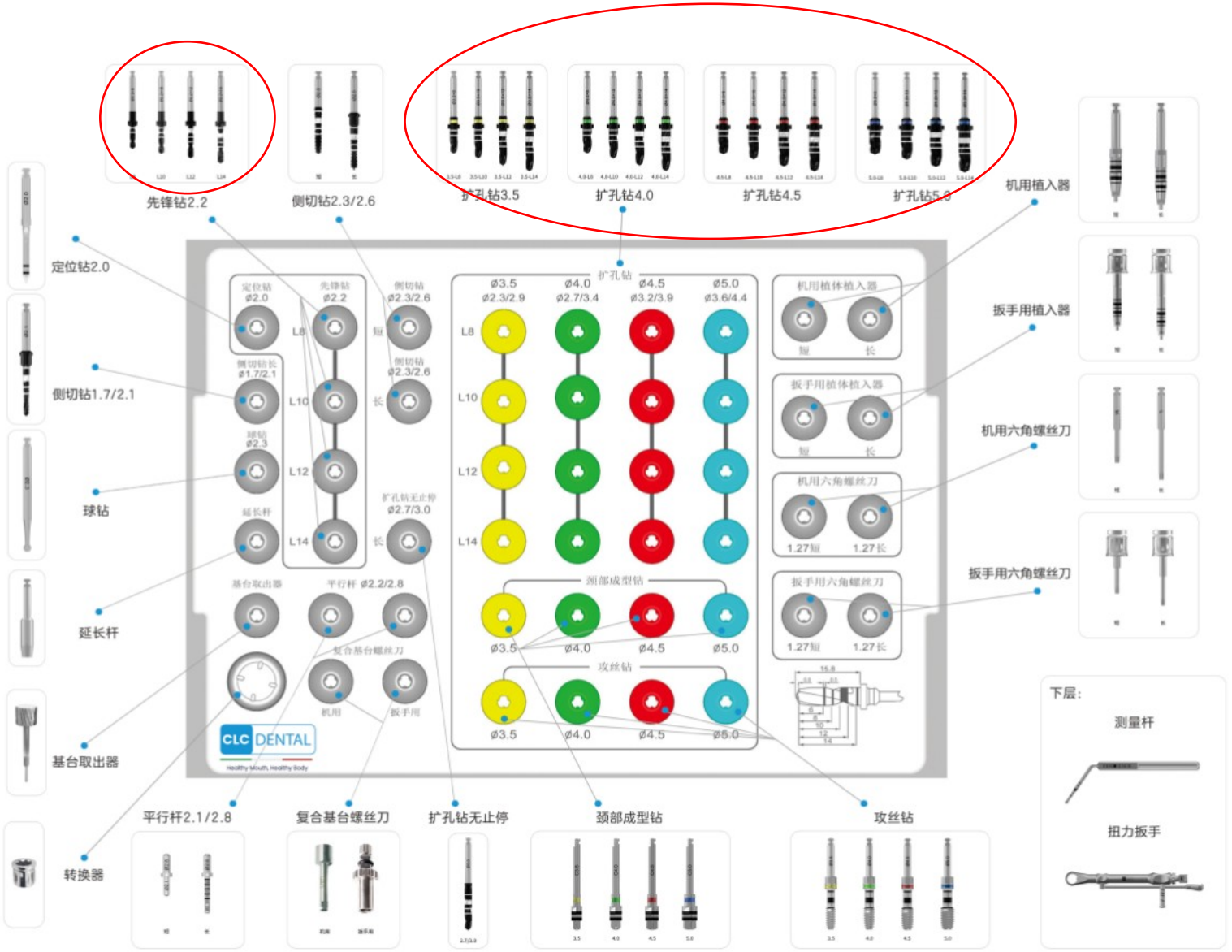

三、易操作

① 上先锋钻扩孔钻都和植体长度对应
② 一钻到底，不需要看刻度线
③ 每个钻都有刻度线作为参考
④ 植入器与植体金属弹簧设计，连接更加精准



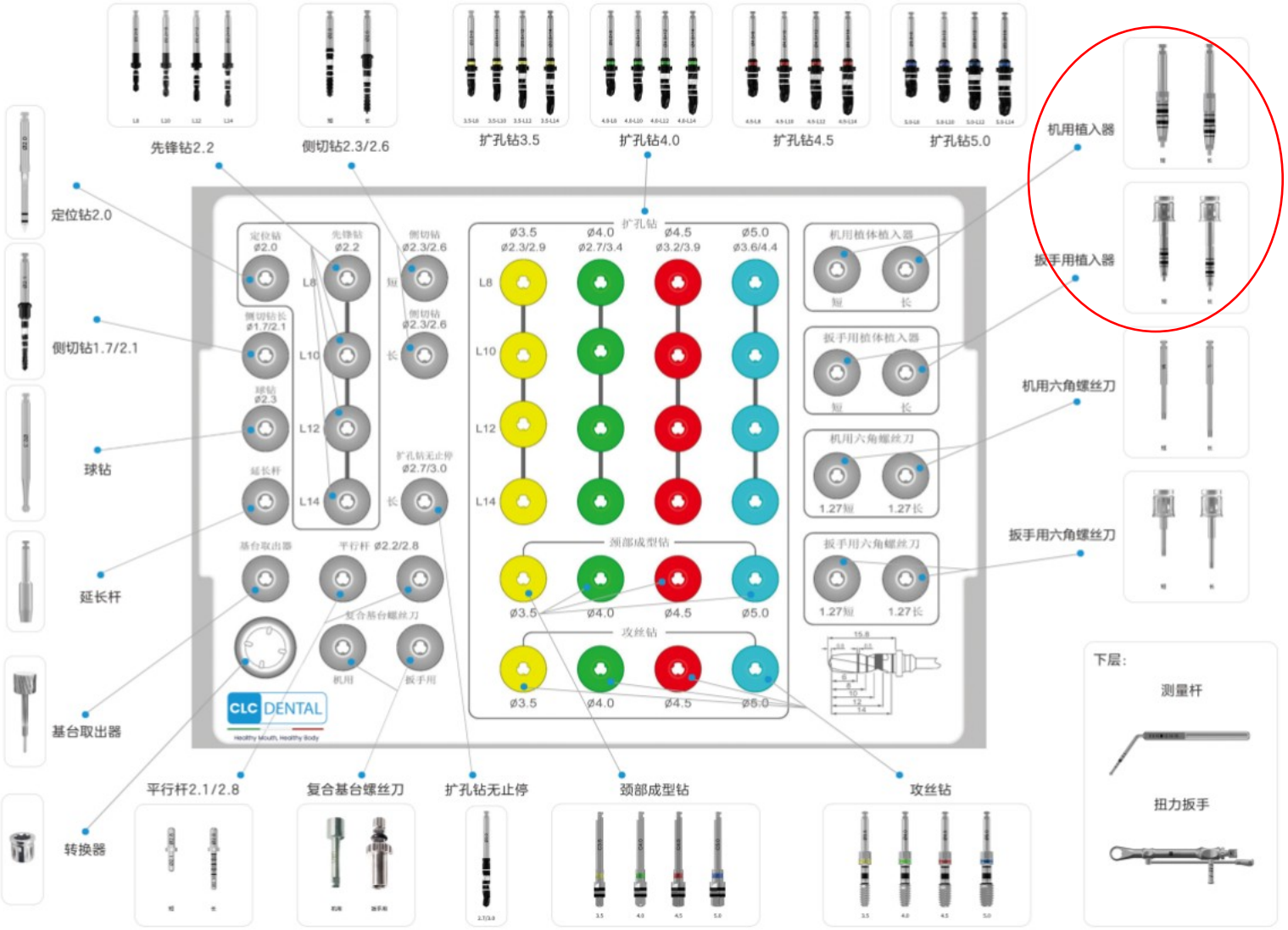

三、易操作

① 上先锋钻扩孔钻都和植体长度对应
② 一钻到底，不需要看刻度线
③ 每个钻都有刻度线作为参考
④ 植入器与植体金属弹簧设计，连接更加精准
⑤ 植入器刻度线清晰显示植体植入深度

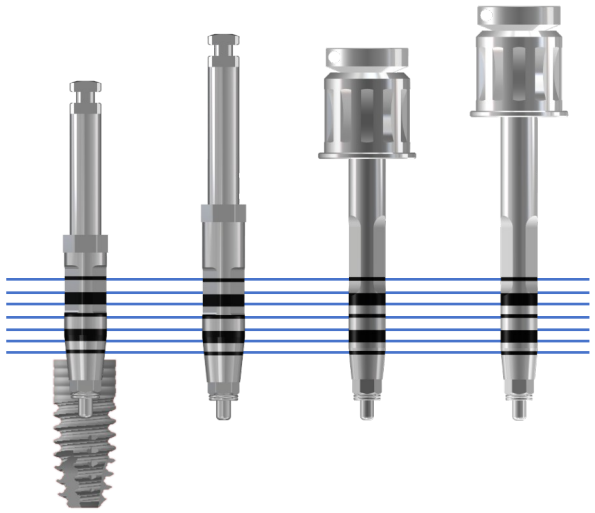

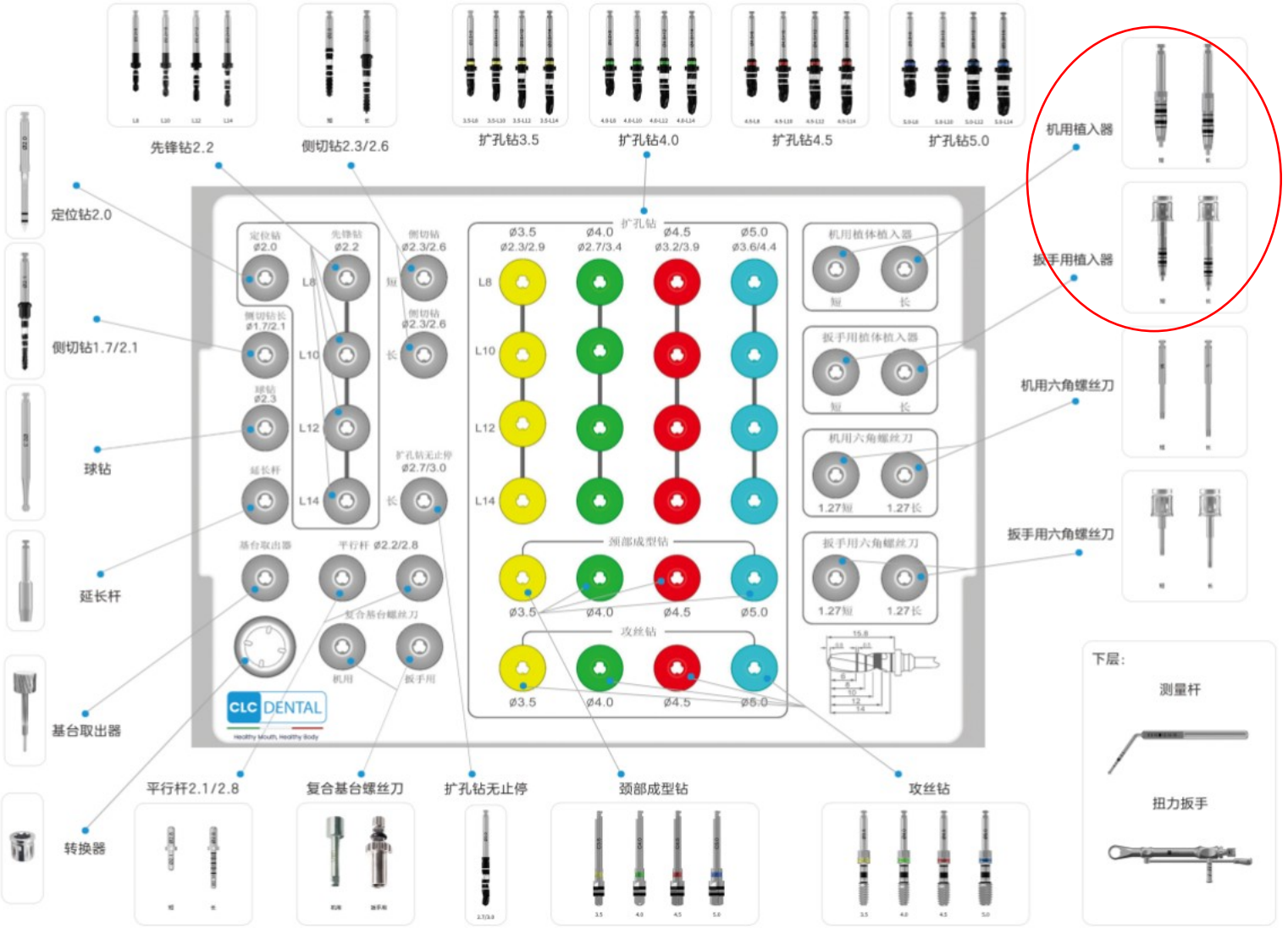

CLC 新工具盒备洞详细过程

4 种直径 :3.5 、 4.0 、 4.5 和 5.0
4 种长度： 8 、 10 、 12 、 14
3 种骨质： I 类、 II 类和 III 类、 IV 类
共 48 种完整介绍

直径 3.5mm 植体备洞流程： 12 种

植体型号： IMCCO358
直径： 3.5 ；长度 8

I 类骨质备洞顺序： 1-2-3-4-5-6-7-8

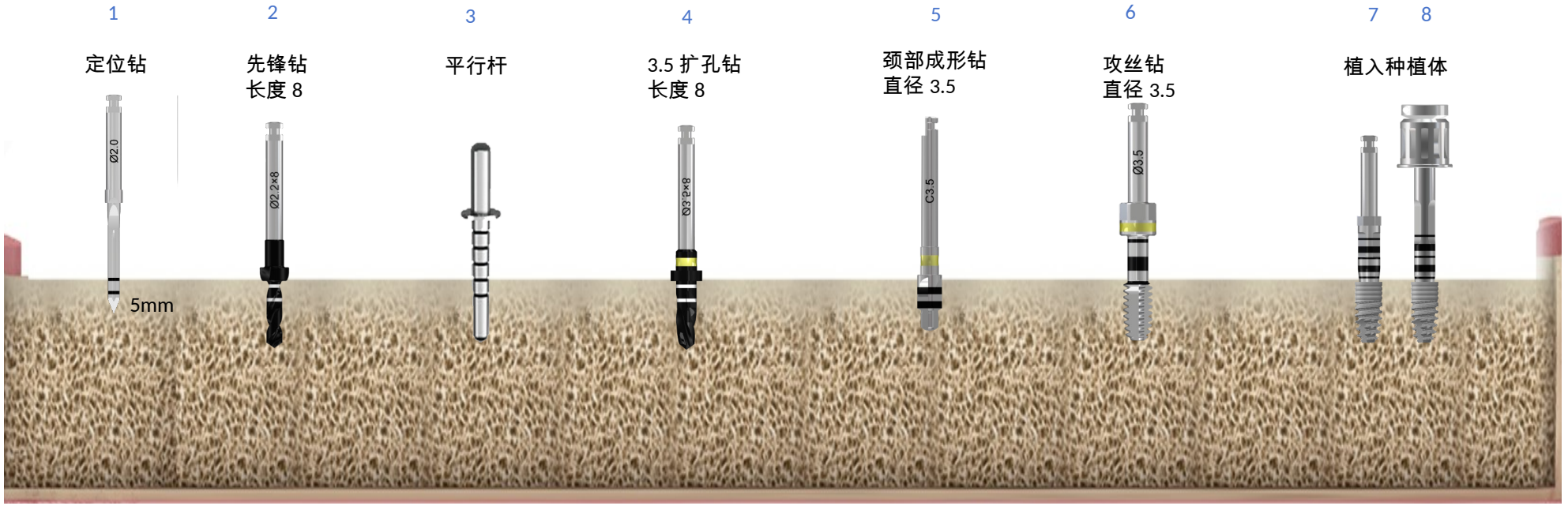

直径 2.3/2.9

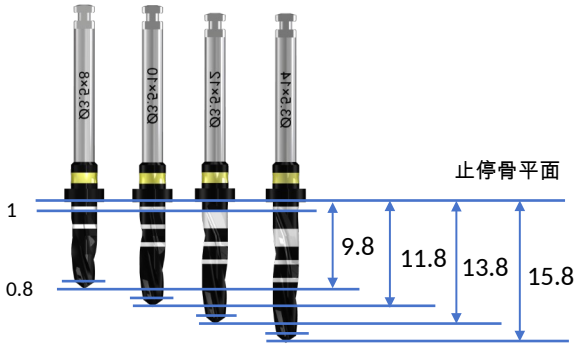

注：

- **先锋钻扩孔钻钻深均为 9.8mm**
- **钻尖 0.8mm ，最上端刻度线上方止停 1mm**
- **确保植体植入骨平面下 1mm**
- **扩孔钻与对应植体直径差 0.6mm**

钻名称 \ 种植机参数	转数	扭力	水量
定位钻	1200 转 / 分	≥55Ncm	最大
先锋钻	800-1200 转 / 分	≥55Ncm	最大
扩孔钻	800-1200 转 / 分	≥55Ncm	最大
侧切钻	1200 转 / 分	≥55Ncm	最大
颈部成型钻	200 转 / 分	≥55Ncm	最大
攻丝钻	15 转 / 分	≥55Ncm	最大
机用种植体螺丝刀	30 转 / 分	35Ncm	无
扭力扳手用种植体螺丝刀	-	≤50Ncm	无

植体型号： IMCCO358
直径： 3.5 ；长度 8

II 、 III 类骨质备洞顺序： 1-2-3-4-5-~~6~~-7-8

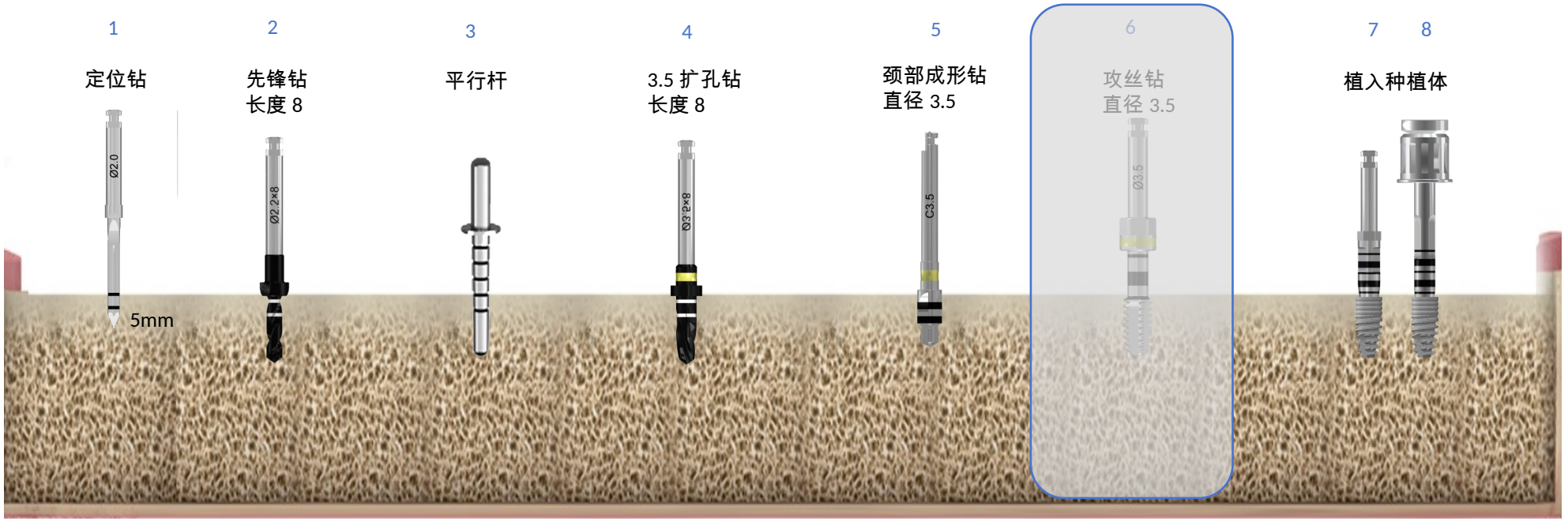

直径 2.3/2.9

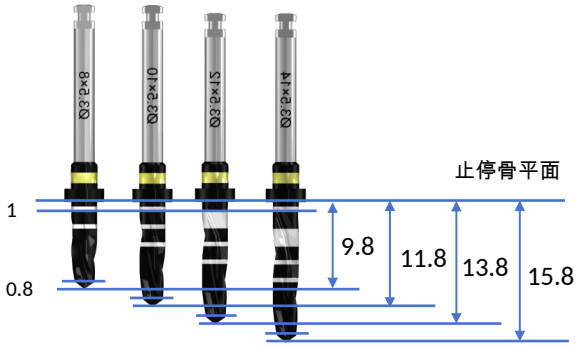

注：

- **先锋钻扩孔钻钻深均为 9.8mm**
- **钻尖 0.8mm ，最上端刻度线上方止停 1mm**
- **确保植体植入骨平面下 1mm**
- **扩孔钻与对应植体直径差 0.6mm**

钻名称 \ 种植机参数	转数	扭力	水量
定位钻	1200 转 / 分	≥55Ncm	最大
先锋钻	800-1200 转 / 分	≥55Ncm	最大
扩孔钻	800-1200 转 / 分	≥55Ncm	最大
侧切钻	1200 转 / 分	≥55Ncm	最大
颈部成型钻	200 转 / 分	≥55Ncm	最大
攻丝钻	15 转 / 分	≥55Ncm	最大
机用种植体螺丝刀	30 转 / 分	35Ncm	无
扭力扳手用种植体螺丝刀	-	≤50Ncm	无

植体型号： IMCCO358
直径： 3.5 ；长度 8

IV 类骨质备洞顺序： 1-2-3-4-~~5-6~~-7-8

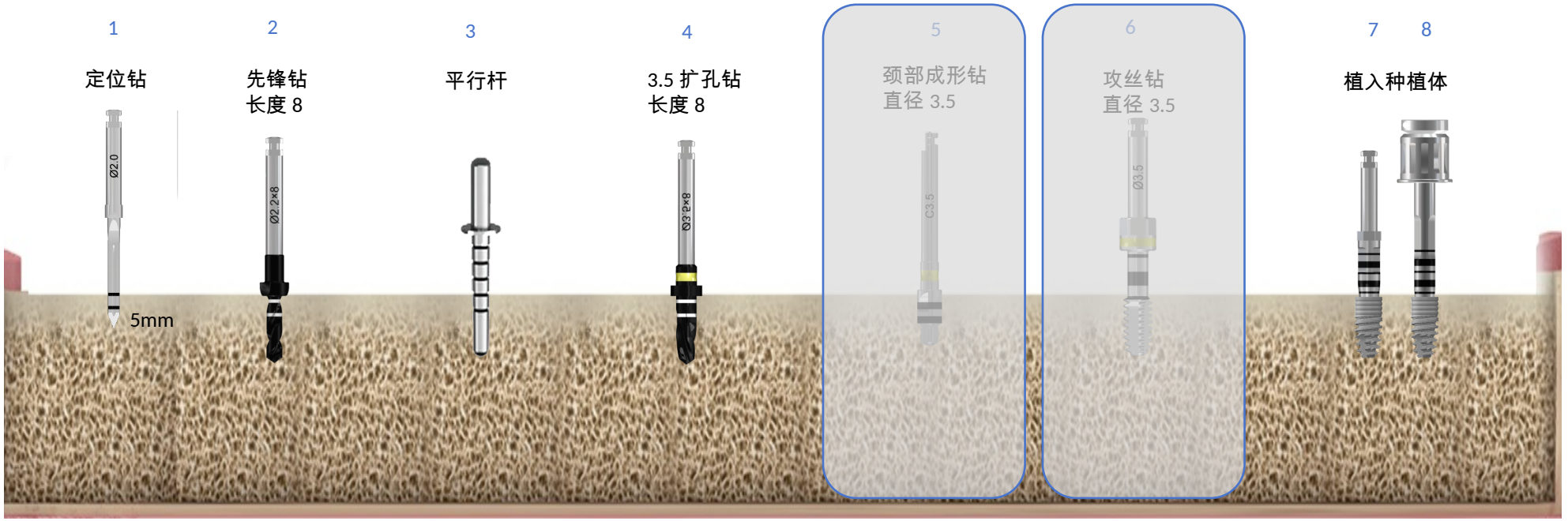

直径 2.3/2.9

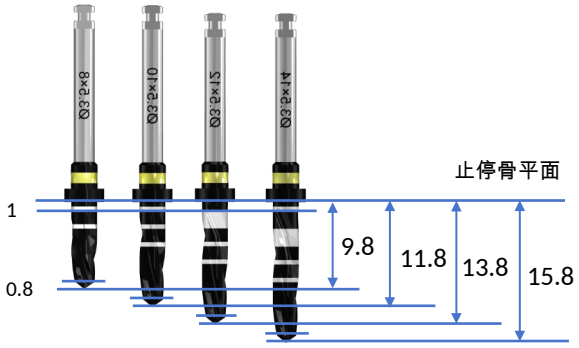

注：

- **先锋钻扩孔钻钻深均为 9.8mm**
- **钻尖 0.8mm ，最上端刻度线上方止停 1mm**
- **确保植体植入骨平面下 1mm**
- **扩孔钻与对应植体直径差 0.6mm**

钻名称 \ 种植机参数	转数	扭力	水量
定位钻	1200 转 / 分	≥55Ncm	最大
先锋钻	800-1200 转 / 分	≥55Ncm	最大
扩孔钻	800-1200 转 / 分	≥55Ncm	最大
侧切钻	1200 转 / 分	≥55Ncm	最大
颈部成型钻	200 转 / 分	≥55Ncm	最大
攻丝钻	15 转 / 分	≥55Ncm	最大
机用种植体螺丝刀	30 转 / 分	35Ncm	无
扭力扳手用种植体螺丝刀	-	≤50Ncm	无

植体型号： IMCCO3510
直径： 3.5 ；长度 10

I 类骨质备洞顺序： 1-2-3-4-5-6-7-8

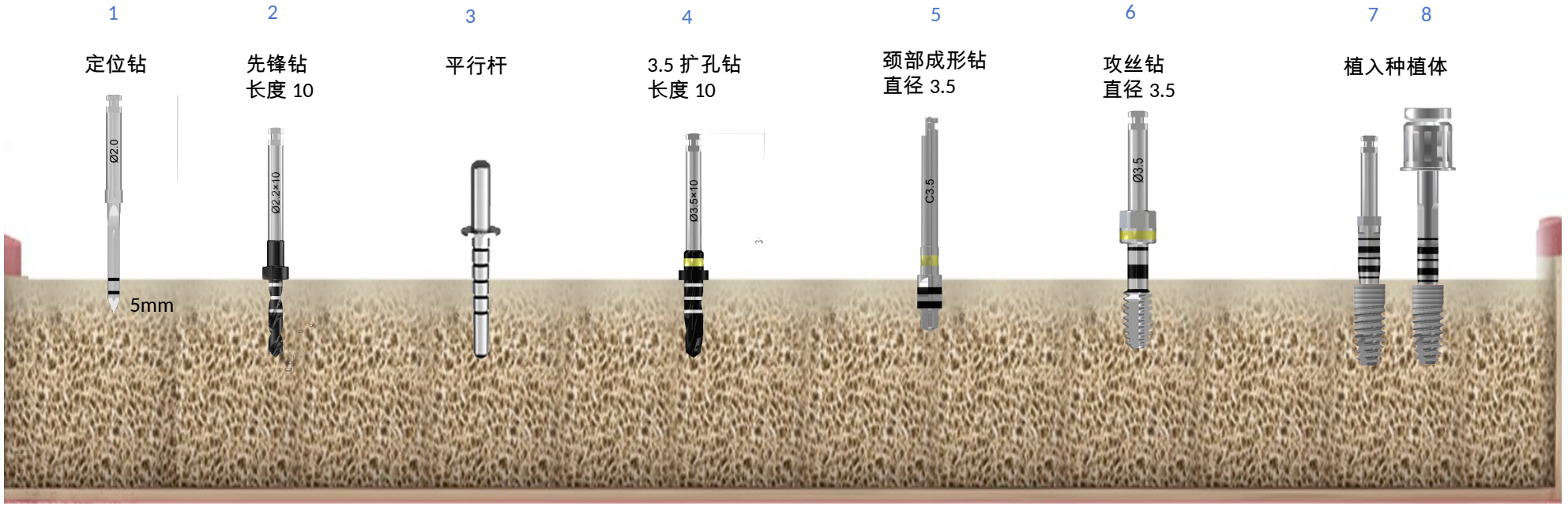

直径 2.3/2.9

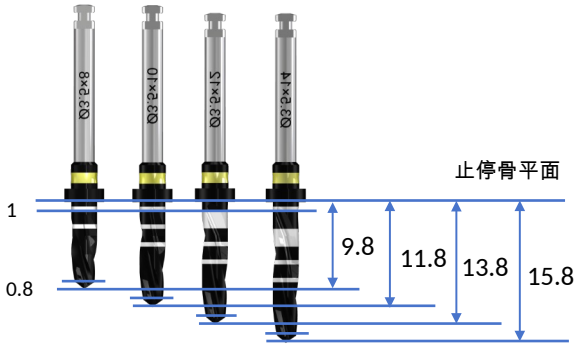

注：

- **先锋钻扩孔钻钻深均为 11.8mm**
- **钻尖 0.8mm ，最上端刻度线上方聚止停 1mm**
- **确保植体植入骨平面下 1mm**
- **扩孔钻与对应植体直径差 0.6mm**

钻名称 \ 种植机参数	转数	扭力	水量
定位钻	1200 转 / 分	≥55Ncm	最大
先锋钻	800-1200 转 / 分	≥55Ncm	最大
扩孔钻	800-1200 转 / 分	≥55Ncm	最大
侧切钻	1200 转 / 分	≥55Ncm	最大
颈部成型钻	200 转 / 分	≥55Ncm	最大
攻丝钻	15 转 / 分	≥55Ncm	最大
机用种植体螺丝刀	30 转 / 分	35Ncm	无
扭力扳手用种植体螺丝刀	-	≤50Ncm	无

植体型号： IMCCO3510
直径： 3.5 ；长度 10

II 、 III 类骨质备洞顺序： 1-2-3-4-5-~~6~~-7-8

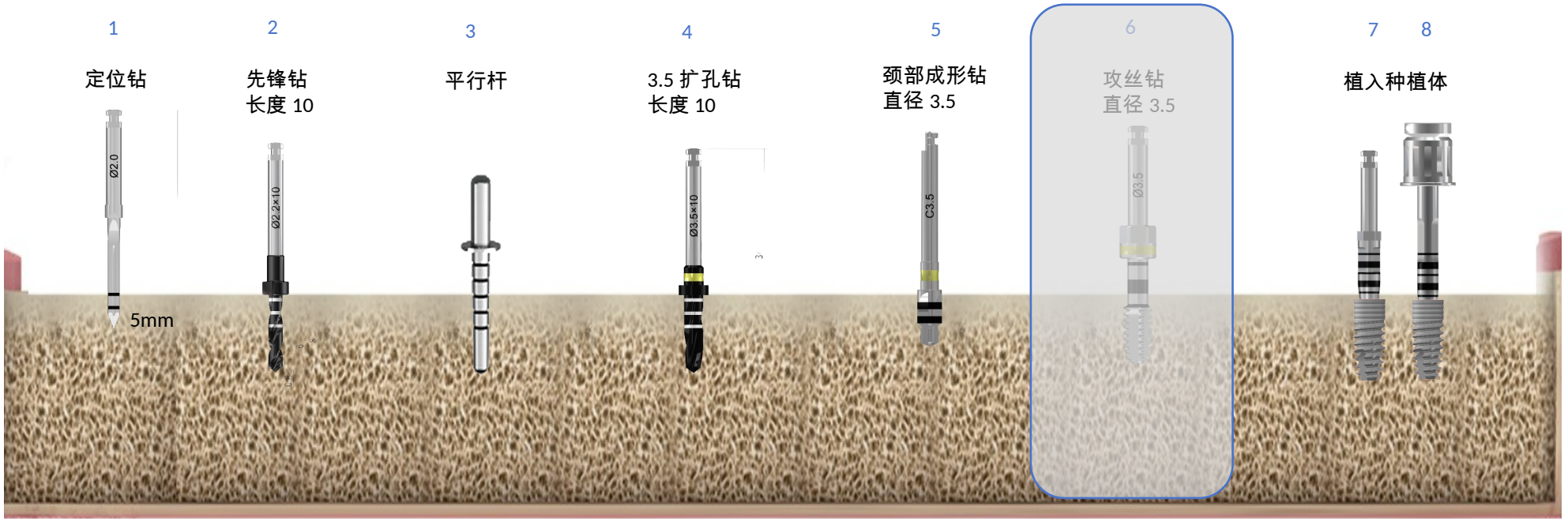

直径 2.3/2.9

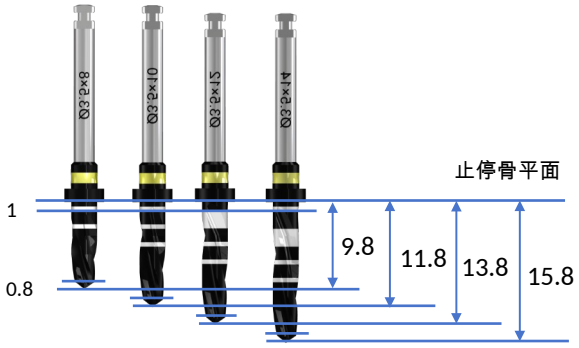

注：

- **先锋钻扩孔钻钻深均为 11.8mm**
- **钻尖 0.8mm ，最上端刻度线上方聚止停 1mm**
- **确保植体植入骨平面下 1mm**
- **扩孔钻与对应植体直径差 0.6mm**

钻名称 \ 种植机参数	转数	扭力	水量
定位钻	1200 转 / 分	≥55Ncm	最大
先锋钻	800-1200 转 / 分	≥55Ncm	最大
扩孔钻	800-1200 转 / 分	≥55Ncm	最大
侧切钻	1200 转 / 分	≥55Ncm	最大
颈部成型钻	200 转 / 分	≥55Ncm	最大
攻丝钻	15 转 / 分	≥55Ncm	最大
机用种植体螺丝刀	30 转 / 分	35Ncm	无
扭力扳手用种植体螺丝刀	-	≤50Ncm	无

植体型号： IMCCO3510
直径： 3.5 ；长度 10

IV 类骨质备洞顺序： 1-2-3-4-~~5-6~~-7-8

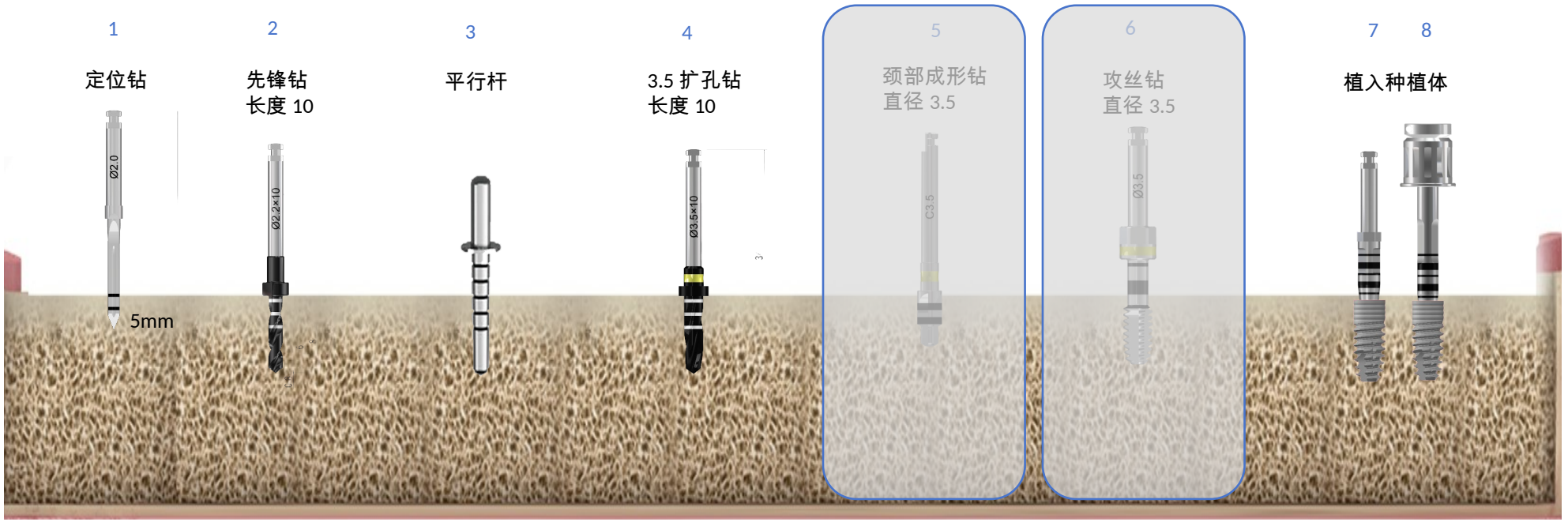

直径 2.3/2.9

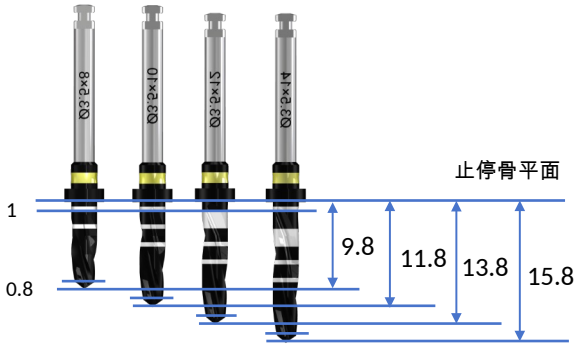

注：

- **先锋钻扩孔钻钻深均为 11.8mm**
- **钻尖 0.8mm ，最上端刻度线上方聚止停 1mm**
- **确保植体植入骨平面下 1mm**
- **扩孔钻与对应植体直径差 0.6mm**

钻名称 \ 种植机参数	转数	扭力	水量
定位钻	1200 转 / 分	≥55Ncm	最大
先锋钻	800-1200 转 / 分	≥55Ncm	最大
扩孔钻	800-1200 转 / 分	≥55Ncm	最大
侧切钻	1200 转 / 分	≥55Ncm	最大
颈部成型钻	200 转 / 分	≥55Ncm	最大
攻丝钻	15 转 / 分	≥55Ncm	最大
机用种植体螺丝刀	30 转 / 分	35Ncm	无
扭力扳手用种植体螺丝刀	-	≤50Ncm	无

植体型号： IMCCO3512
直径： 3.5 ；长度 12

I 类骨质备洞顺序： 1-2-3-4-5-6-7-8

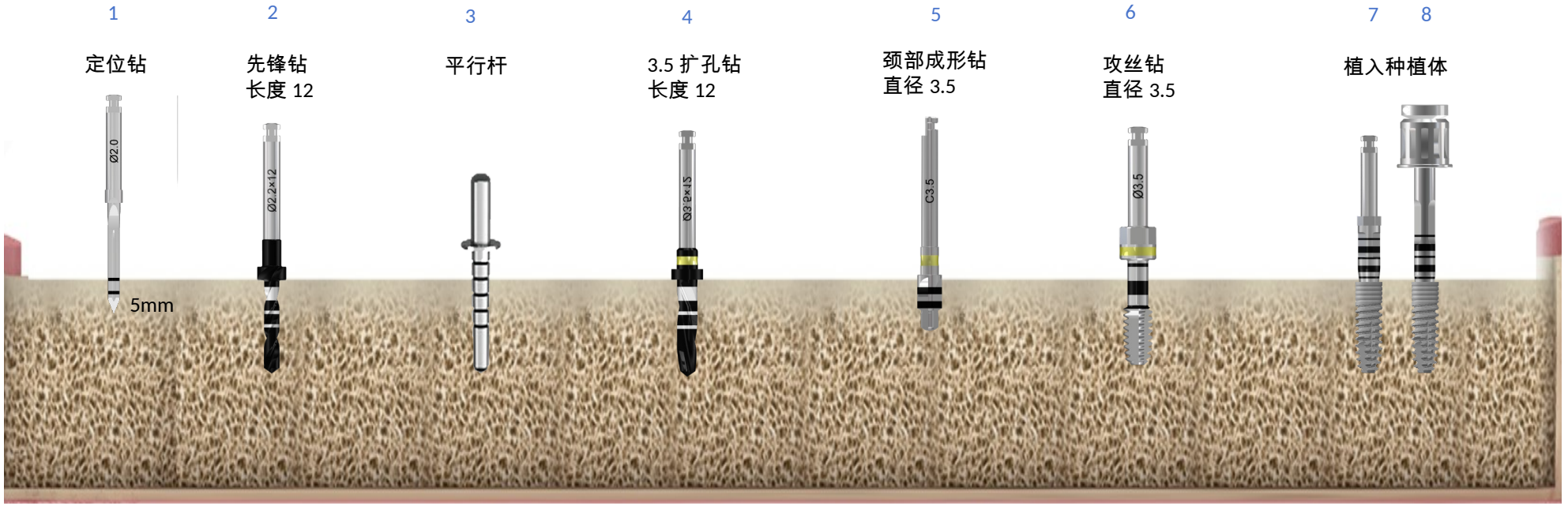

直径 2.3/2.9

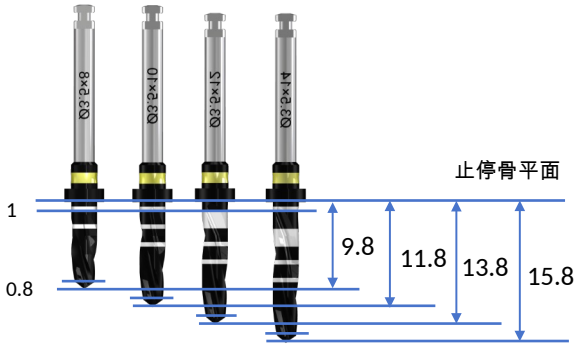

注：

- **先锋钻扩孔钻钻深均为 13.8mm**
- **钻尖 0.8mm ，最上端刻度线上方止停 1mm**
- **确保植体植入骨平面下 1mm**
- **扩孔钻与对应植体直径差 0.6mm**

钻名称 \ 种植机参数	转数	扭力	水量
定位钻	1200 转 / 分	≥55Ncm	最大
先锋钻	800-1200 转 / 分	≥55Ncm	最大
扩孔钻	800-1200 转 / 分	≥55Ncm	最大
侧切钻	1200 转 / 分	≥55Ncm	最大
颈部成型钻	200 转 / 分	≥55Ncm	最大
攻丝钻	15 转 / 分	≥55Ncm	最大
机用种植体螺丝刀	30 转 / 分	35Ncm	无
扭力扳手用种植体螺丝刀	-	≤50Ncm	无

植体型号： IMCCO3512
直径： 3.5 ；长度 12

II 、 III 类骨质备洞顺序： 1-2-3-4-5-~~6~~-7-8

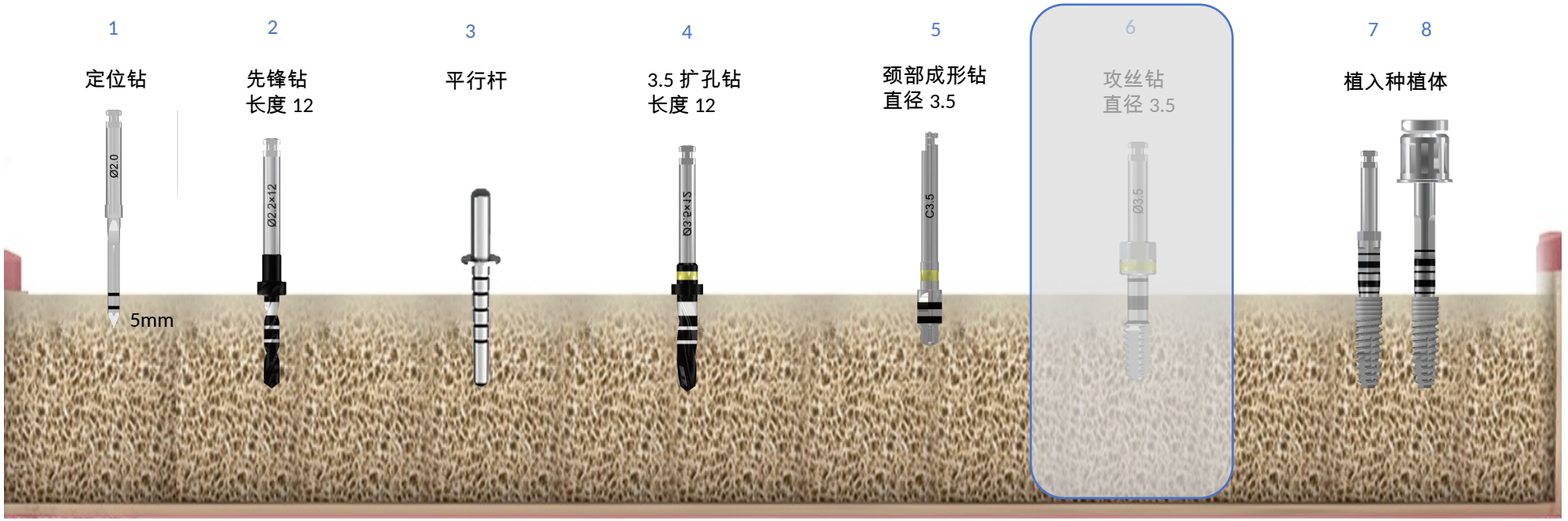

直径 2.3/2.9

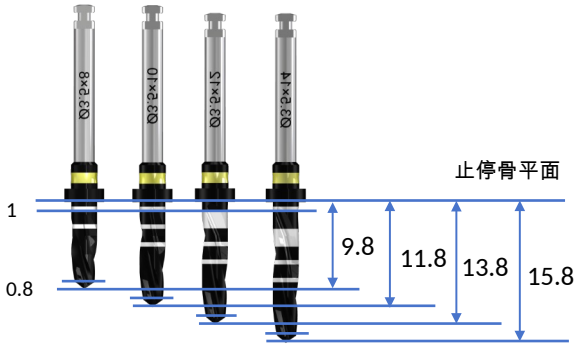

注：

- **先锋钻扩孔钻钻深均为 13.8mm**
- **钻尖 0.8mm ，最上端刻度线上方止停 1mm**
- **确保植体植入骨平面下 1mm**
- **扩孔钻与对应植体直径差 0.6mm**

钻名称 \ 种植机参数	转数	扭力	水量
定位钻	1200 转 / 分	≥55Ncm	最大
先锋钻	800-1200 转 / 分	≥55Ncm	最大
扩孔钻	800-1200 转 / 分	≥55Ncm	最大
侧切钻	1200 转 / 分	≥55Ncm	最大
颈部成型钻	200 转 / 分	≥55Ncm	最大
攻丝钻	15 转 / 分	≥55Ncm	最大
机用种植体螺丝刀	30 转 / 分	35Ncm	无
扭力扳手用种植体螺丝刀	-	≤50Ncm	无

植体型号： IMCCO3512
直径： 3.5 ；长度 12

IV 类骨质备洞顺序： 1-2-3-4-~~5-6~~-7-8

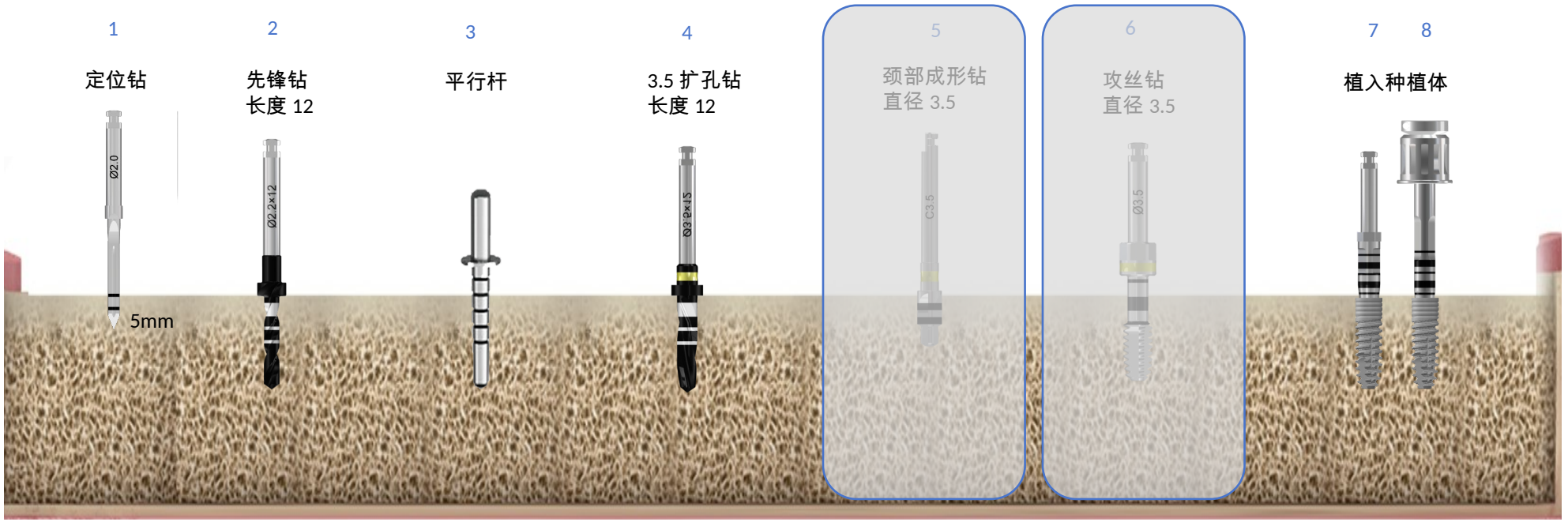

直径 2.3/2.9

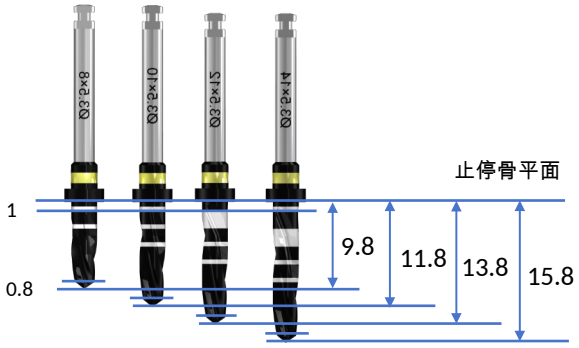

注：

- **先锋钻扩孔钻钻深均为 13.8mm**
- **钻尖 0.8mm ，最上端刻度线上方止停 1mm**
- **确保植体植入骨平面下 1mm**
- **扩孔钻与对应植体直径差 0.6mm**

钻名称 \ 种植机参数	转数	扭力	水量
定位钻	1200 转 / 分	≥55Ncm	最大
先锋钻	800-1200 转 / 分	≥55Ncm	最大
扩孔钻	800-1200 转 / 分	≥55Ncm	最大
侧切钻	1200 转 / 分	≥55Ncm	最大
颈部成型钻	200 转 / 分	≥55Ncm	最大
攻丝钻	15 转 / 分	≥55Ncm	最大
机用种植体螺丝刀	30 转 / 分	35Ncm	无
扭力扳手用种植体螺丝刀	-	≤50Ncm	无

植体型号： IMCCO3514
直径： 3.5 ；长度 14

I 类骨质备洞顺序： 1-2-3-4-5-6-7-8

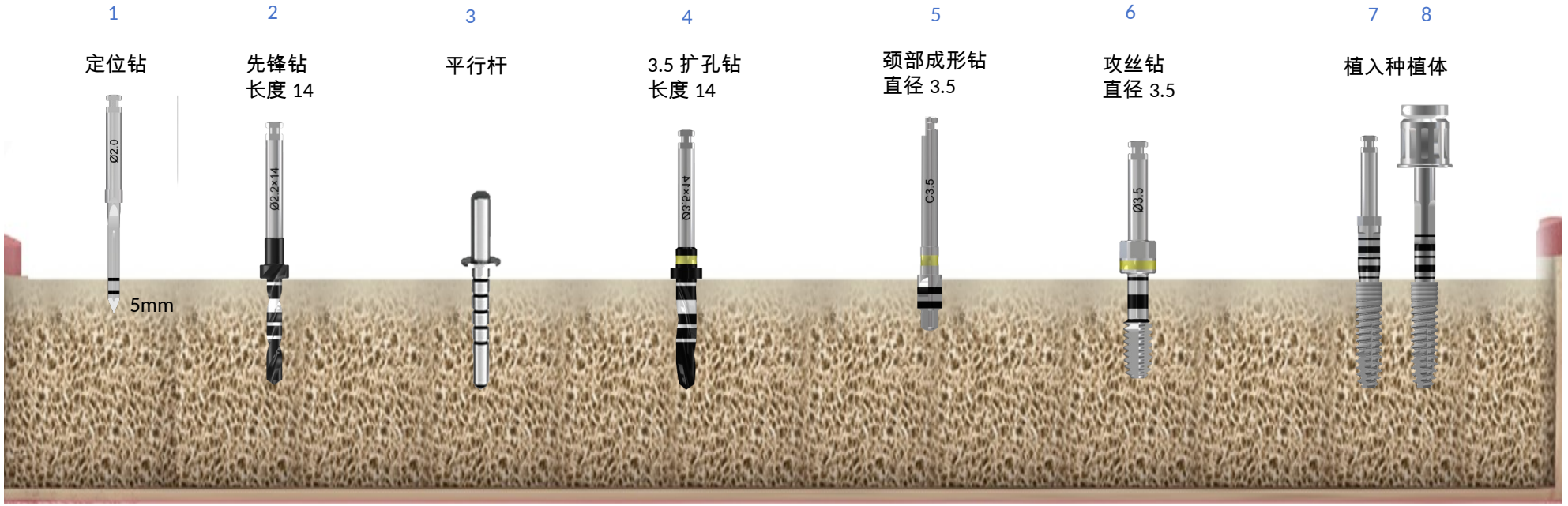

直径 2.3/2.9

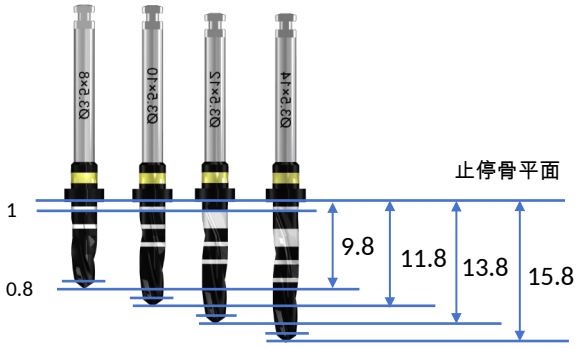

注：

- **先锋钻扩孔钻钻深均为 15.8mm**
- **钻尖 0.8mm ，最上端刻度线上方止停 1mm**
- **确保植体植入骨平面下 1mm**
- **扩孔钻与对应植体直径差 0.6mm**

钻名称 \ 种植机参数	转数	扭力	水量
定位钻	1200 转 / 分	≥55Ncm	最大
先锋钻	800-1200 转 / 分	≥55Ncm	最大
扩孔钻	800-1200 转 / 分	≥55Ncm	最大
侧切钻	1200 转 / 分	≥55Ncm	最大
颈部成型钻	200 转 / 分	≥55Ncm	最大
攻丝钻	15 转 / 分	≥55Ncm	最大
机用种植体螺丝刀	30 转 / 分	35Ncm	无
扭力扳手用种植体螺丝刀	-	≤50Ncm	无

植体型号： IMCCO3514
直径： 3.5 ；长度 14

II 、 III 类骨质备洞顺序： 1-2-3-4-5-~~6~~-7-8

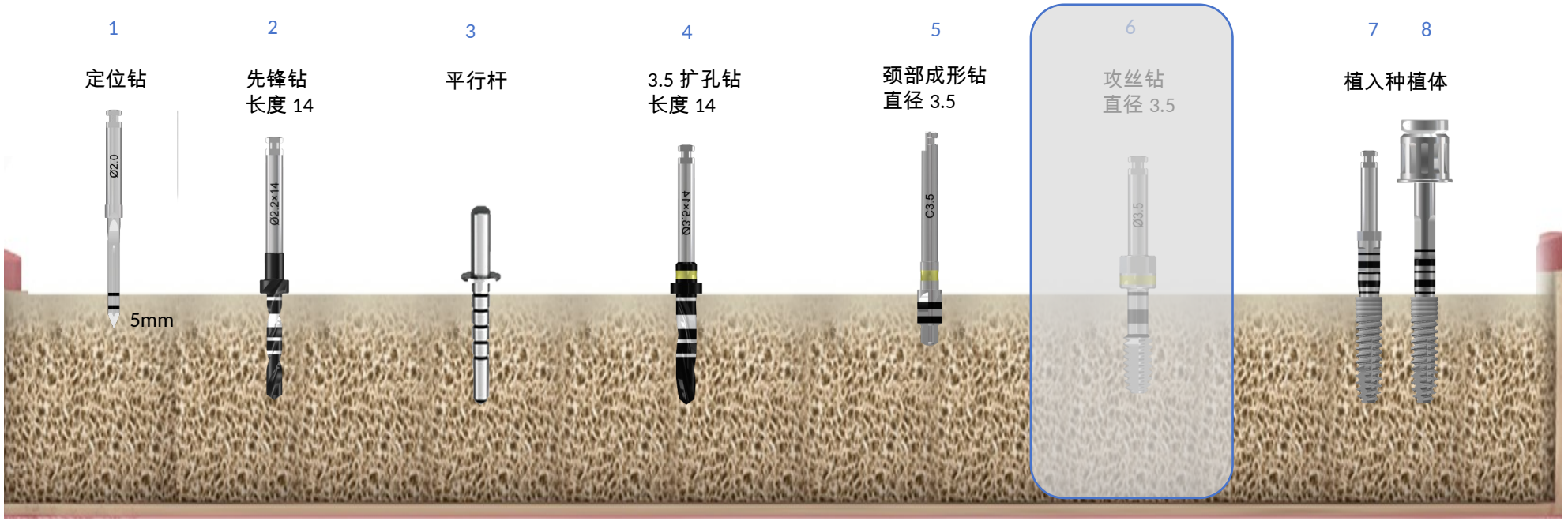

直径 2.3/2.9

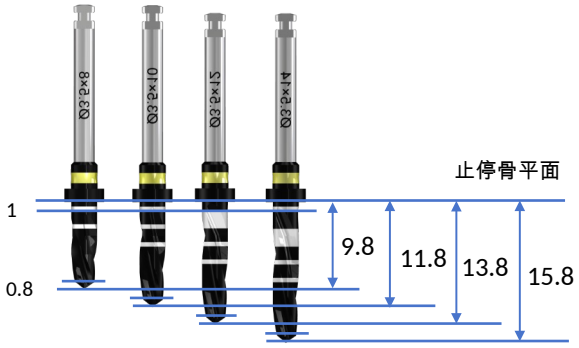

注：

- **先锋钻扩孔钻钻深均为 15.8mm**
- **钻尖 0.8mm ，最上端刻度线上方止停 1mm**
- **确保植体植入骨平面下 1mm**
- **扩孔钻与对应植体直径差 0.6mm**

钻名称 \ 种植机参数	转数	扭力	水量
定位钻	1200 转 / 分	≥55Ncm	最大
先锋钻	800-1200 转 / 分	≥55Ncm	最大
扩孔钻	800-1200 转 / 分	≥55Ncm	最大
侧切钻	1200 转 / 分	≥55Ncm	最大
颈部成型钻	200 转 / 分	≥55Ncm	最大
攻丝钻	15 转 / 分	≥55Ncm	最大
机用种植体螺丝刀	30 转 / 分	35Ncm	无
扭力扳手用种植体螺丝刀	-	≤50Ncm	无

植体型号： IMCCO3514
直径： 3.5 ；长度 14

IV 类骨质备洞顺序： 1-2-3-4-~~5-6~~-7-8

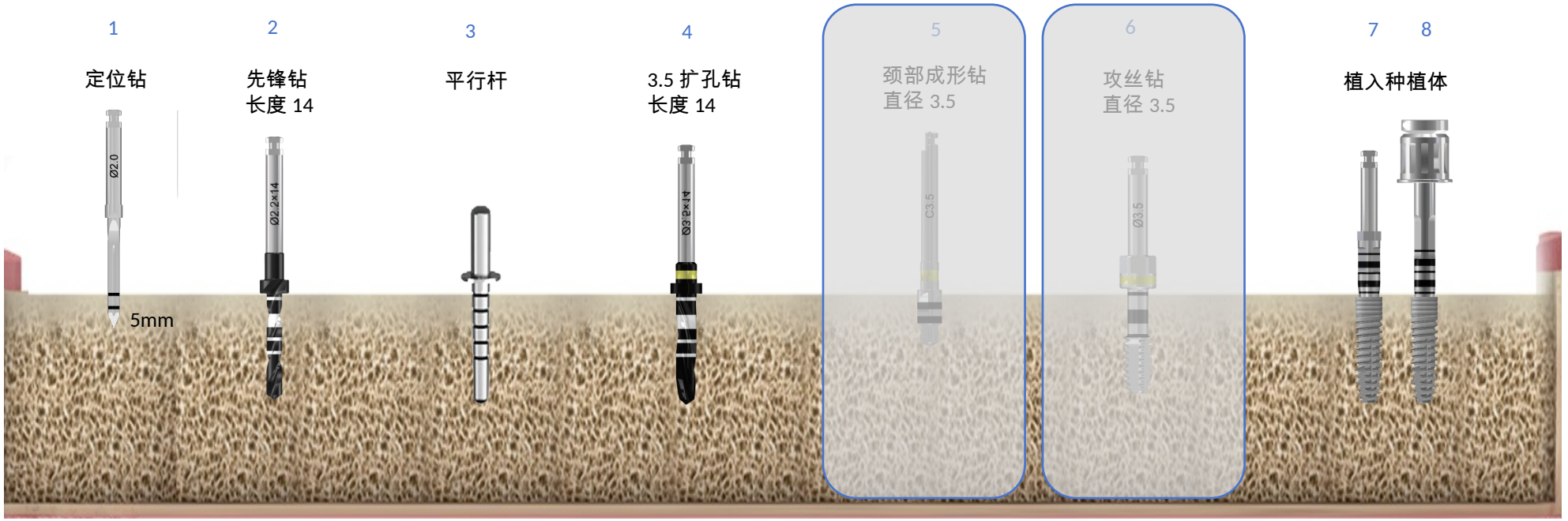

直径 2.3/2.9

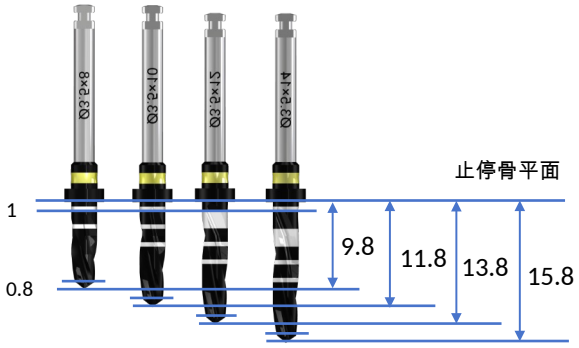

注：

- **先锋钻扩孔钻钻深均为 15.8mm**
- **钻尖 0.8mm ，最上端刻度线上方止停 1mm**
- **确保植体植入骨平面下 1mm**
- **扩孔钻与对应植体直径差 0.6mm**

钻名称 \ 种植机参数	转数	扭力	水量
定位钻	1200 转 / 分	≥55Ncm	最大
先锋钻	800-1200 转 / 分	≥55Ncm	最大
扩孔钻	800-1200 转 / 分	≥55Ncm	最大
侧切钻	1200 转 / 分	≥55Ncm	最大
颈部成型钻	200 转 / 分	≥55Ncm	最大
攻丝钻	15 转 / 分	≥55Ncm	最大
机用种植体螺丝刀	30 转 / 分	35Ncm	无
扭力扳手用种植体螺丝刀	-	≤50Ncm	无

直径 4.0mm 植体备洞流程： 12 种

植体型号： IMCCO48
直径： 4.0 ；长度 8

I 类骨质备洞顺序： 1-2-3-4-5-6-7-8

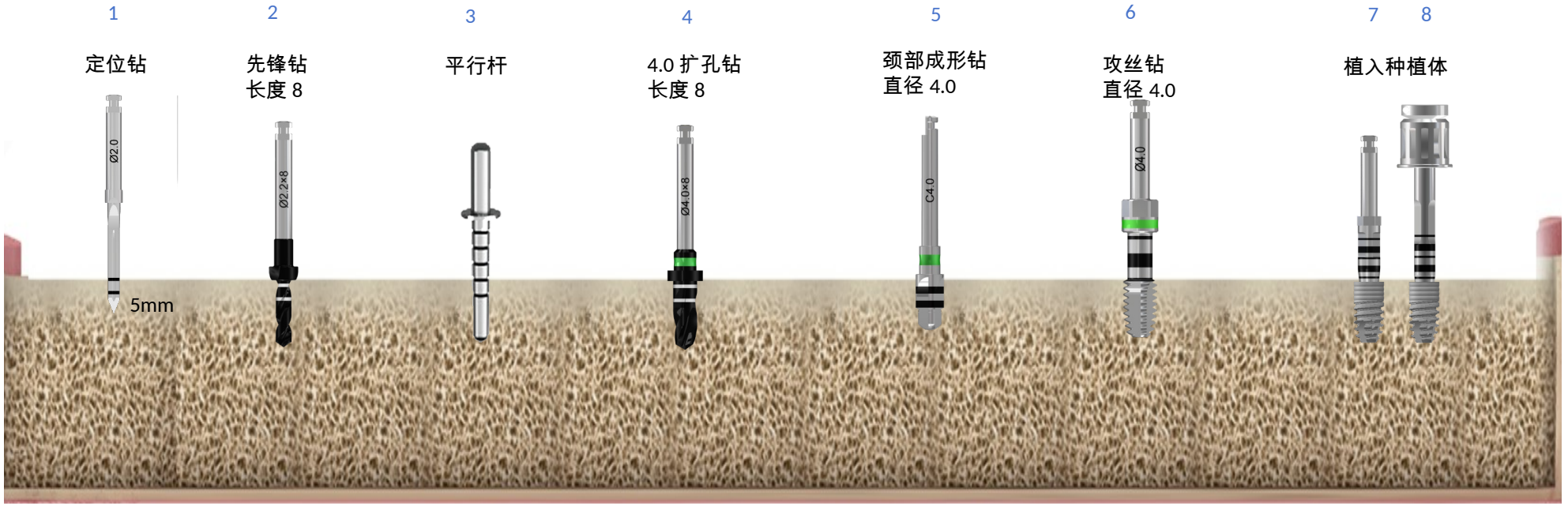

直径 2.7/3.4

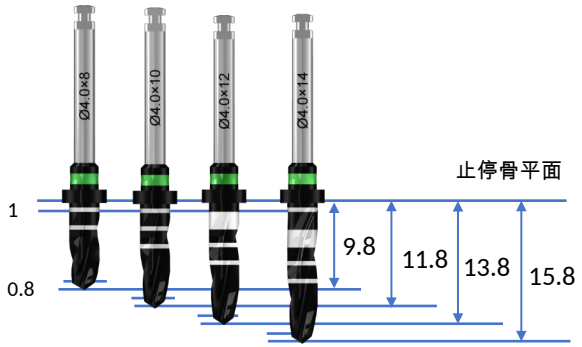

注：

- **先锋钻扩孔钻钻深均为 9.8mm**
- **钻尖 0.8mm ，最上端刻度线上方止停 1mm**
- **确保植体植入骨平面下 1mm**
- **扩孔钻与对应植体直径差 0.6mm**

钻名称 \ 种植机参数	转数	扭力	水量
定位钻	1200 转 / 分	≥55Ncm	最大
先锋钻	800-1200 转 / 分	≥55Ncm	最大
扩孔钻	800-1200 转 / 分	≥55Ncm	最大
侧切钻	1200 转 / 分	≥55Ncm	最大
颈部成型钻	200 转 / 分	≥55Ncm	最大
攻丝钻	15 转 / 分	≥55Ncm	最大
机用种植体螺丝刀	30 转 / 分	35Ncm	无
扭力扳手用种植体螺丝刀	-	≤50Ncm	无

植体型号： IMCCO48
直径： 4.0 ；长度 8

II 、 III 类骨质备洞顺序： 1-2-3-4-5-~~6~~-7-8

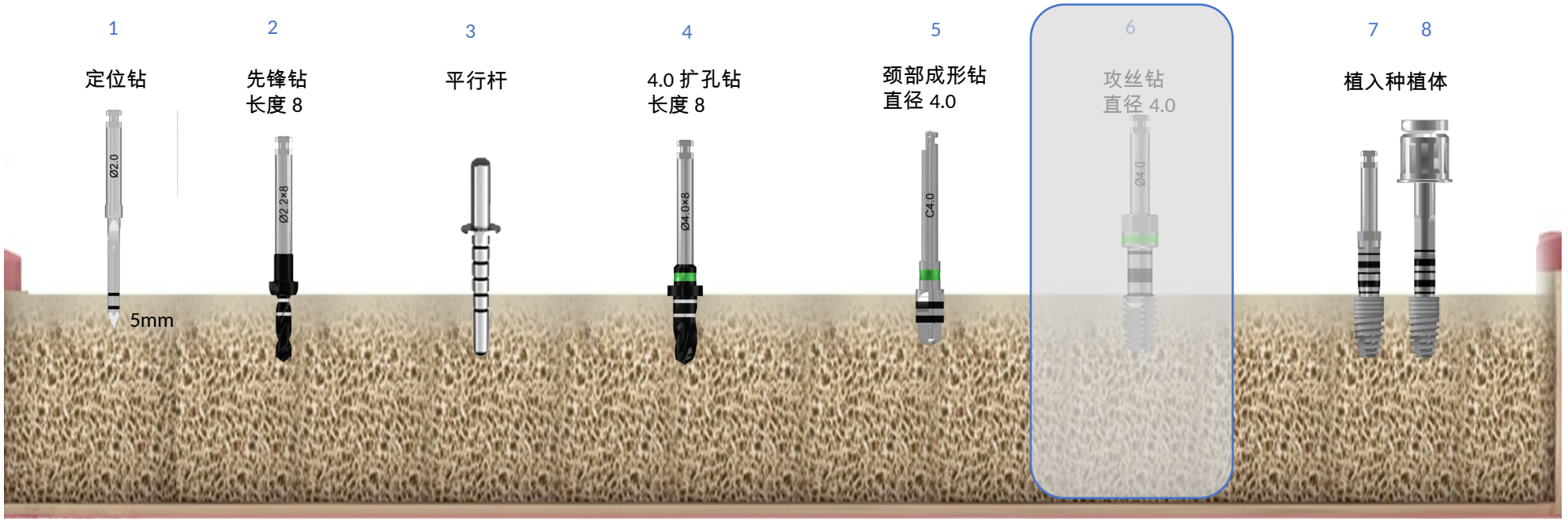

直径 2.7/3.4

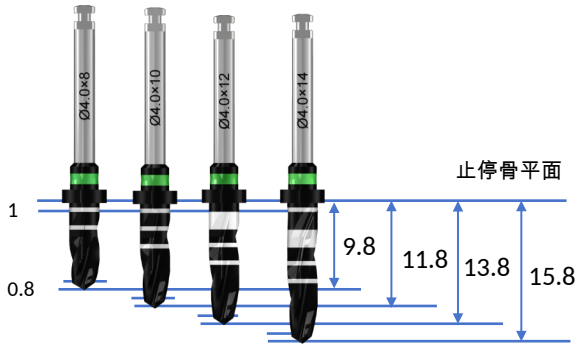

注：

- **先锋钻扩孔钻钻深均为 9.8mm**
- **钻尖 0.8mm ，最上端刻度线上方止停 1mm**
- **确保植体植入骨平面下 1mm**
- **扩孔钻与对应植体直径差 0.6mm**

钻名称 \ 种植机参数	转数	扭力	水量
定位钻	1200 转 / 分	≥55Ncm	最大
先锋钻	800-1200 转 / 分	≥55Ncm	最大
扩孔钻	800-1200 转 / 分	≥55Ncm	最大
侧切钻	1200 转 / 分	≥55Ncm	最大
颈部成型钻	200 转 / 分	≥55Ncm	最大
攻丝钻	15 转 / 分	≥55Ncm	最大
机用种植体螺丝刀	30 转 / 分	35Ncm	无
扭力扳手用种植体螺丝刀	-	≤50Ncm	无

植体型号： IMCCO48
直径： 4.0 ；长度 8

IV 类骨质备洞顺序： 1-2-3-4-~~5-6~~-7-8

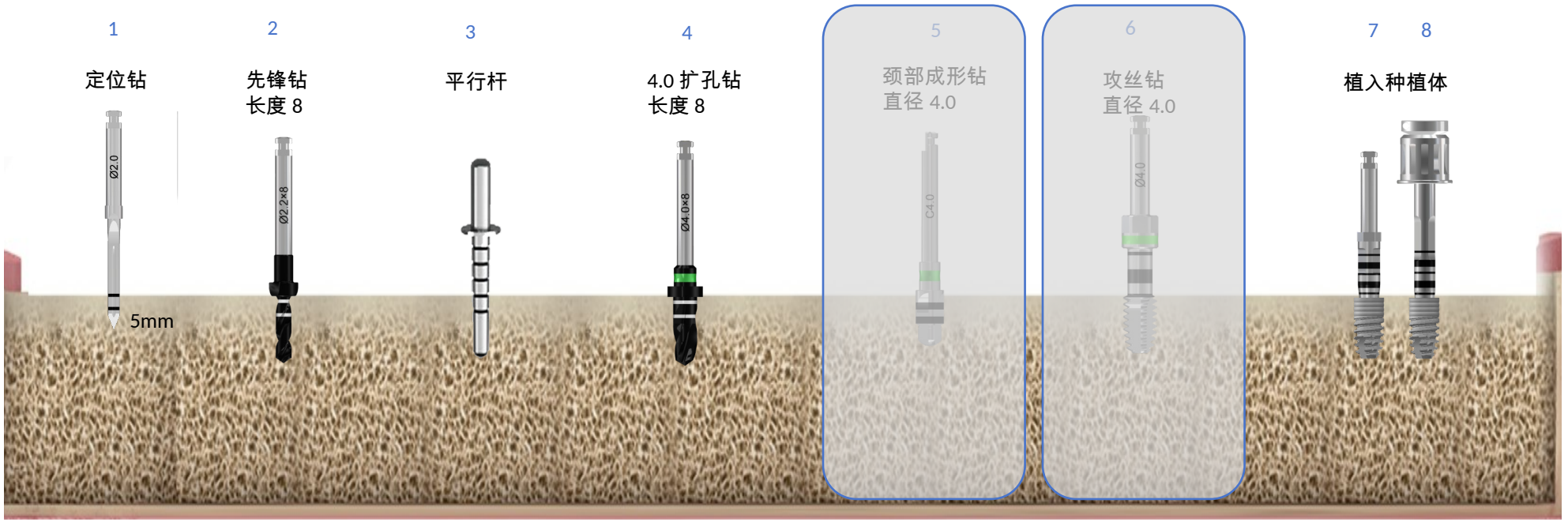

直径 2.7/3.4

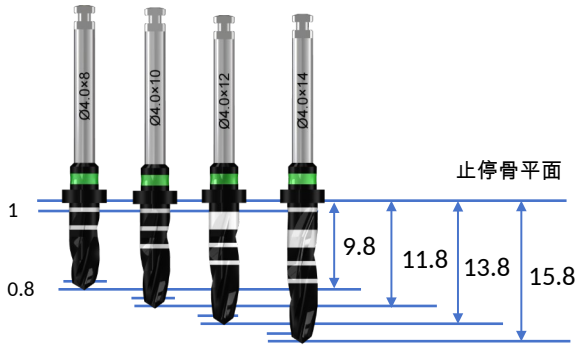

注：
- **先锋钻扩孔钻钻深均为 9.8mm**
- **钻尖 0.8mm ，最上端刻度线上方止停 1mm**
- **确保植体植入骨平面下 1mm**
- **扩孔钻与对应植体直径差 0.6mm**

钻名称 \ 种植机参数	转数	扭力	水量
定位钻	1200 转 / 分	≥55Ncm	最大
先锋钻	800-1200 转 / 分	≥55Ncm	最大
扩孔钻	800-1200 转 / 分	≥55Ncm	最大
侧切钻	1200 转 / 分	≥55Ncm	最大
颈部成型钻	200 转 / 分	≥55Ncm	最大
攻丝钻	15 转 / 分	≥55Ncm	最大
机用种植体螺丝刀	30 转 / 分	35Ncm	无
扭力扳手用种植体螺丝刀	-	≤50Ncm	无

植体型号： IMCCO410
直径： 4.0 ；长度 10

I 类骨质备洞顺序： 1-2-3-4-5-6-7-8

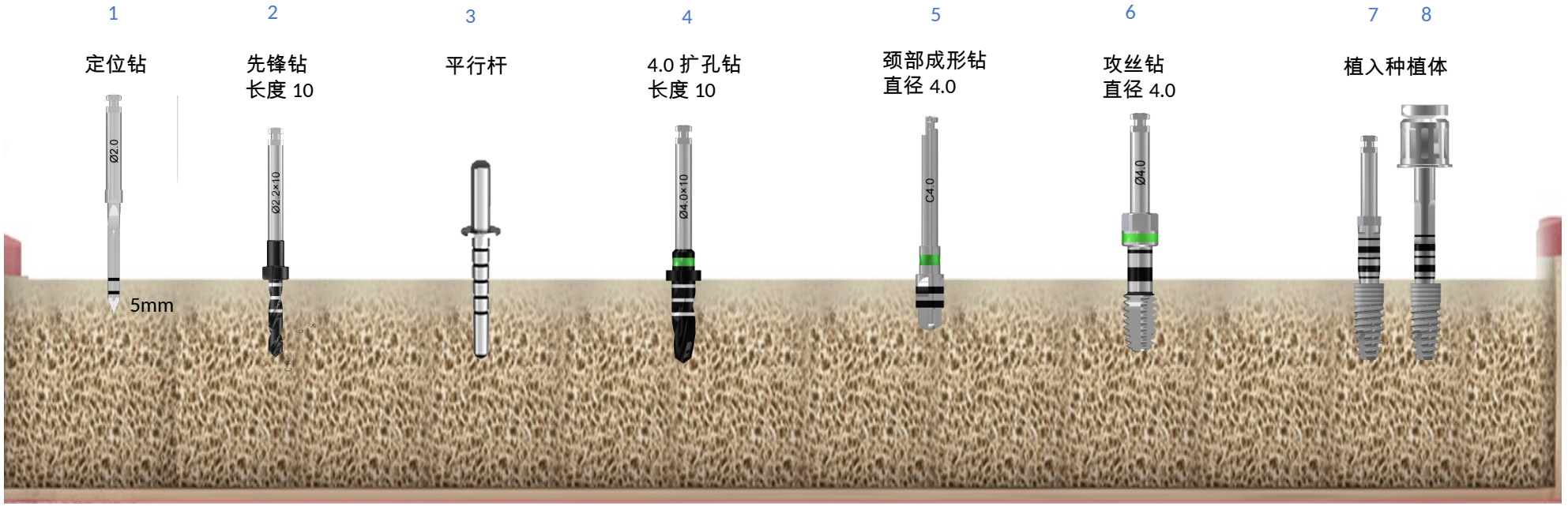

直径 2.7/3.4

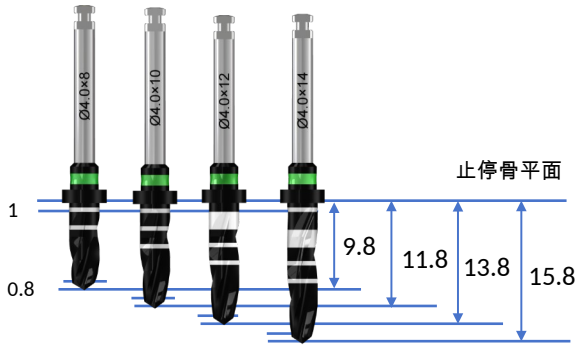

注：

- **先锋钻扩孔钻钻深均为 11.8mm**
- **钻尖 0.8mm ，最上端刻度线上方止停 1mm**
- **确保植体植入骨平面下 1mm**
- **扩孔钻与对应植体直径差 0.6mm**

钻名称 \ 种植机参数	转数	扭力	水量
定位钻	1200 转 / 分	≥55Ncm	最大
先锋钻	800-1200 转 / 分	≥55Ncm	最大
扩孔钻	800-1200 转 / 分	≥55Ncm	最大
侧切钻	1200 转 / 分	≥55Ncm	最大
颈部成型钻	200 转 / 分	≥55Ncm	最大
攻丝钻	15 转 / 分	≥55Ncm	最大
机用种植体螺丝刀	30 转 / 分	35Ncm	无
扭力扳手用种植体螺丝刀	-	≤50Ncm	无

植体型号： IMCCO410
直径： 4.0 ；长度 10

II 、 III 类骨质备洞顺序： 1-2-3-4-5-~~6~~-7-8

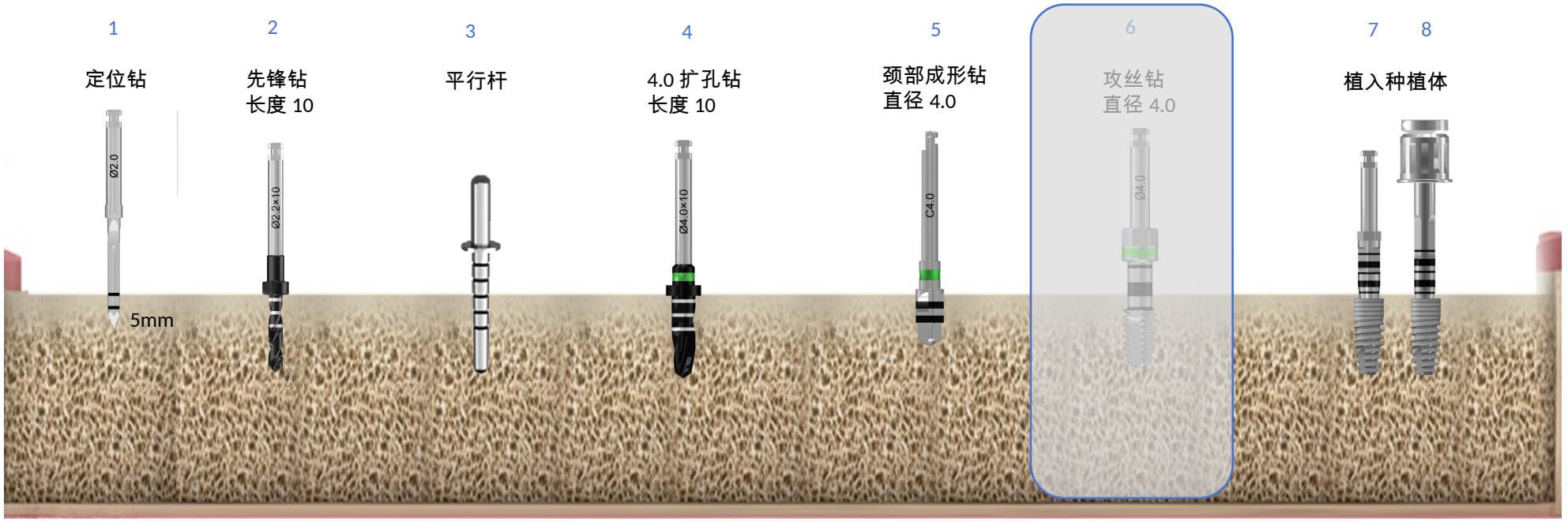

直径 2.7/3.4

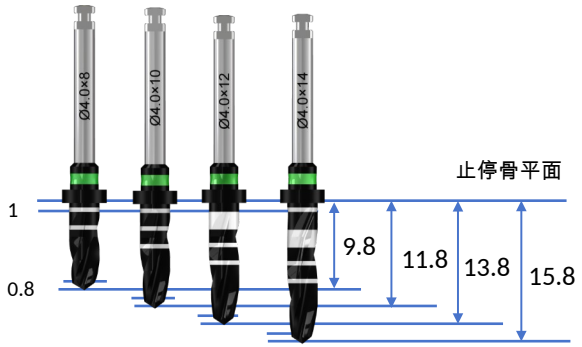

注：

- **先锋钻扩孔钻钻深均为 11.8mm**
- **钻尖 0.8mm ，最上端刻度线上方止停 1mm**
- **确保植体植入骨平面下 1mm**
- **扩孔钻与对应植体直径差 0.6mm**

钻名称 \ 种植机参数	转数	扭力	水量
定位钻	1200 转 / 分	≥55Ncm	最大
先锋钻	800-1200 转 / 分	≥55Ncm	最大
扩孔钻	800-1200 转 / 分	≥55Ncm	最大
侧切钻	1200 转 / 分	≥55Ncm	最大
颈部成型钻	200 转 / 分	≥55Ncm	最大
攻丝钻	15 转 / 分	≥55Ncm	最大
机用种植体螺丝刀	30 转 / 分	35Ncm	无
扭力扳手用种植体螺丝刀	-	≤50Ncm	无

植体型号： IMCCO410
直径： 4.0 ；长度 10

IV 类骨质备洞顺序： 1-2-3-4-~~5-6~~-7-8

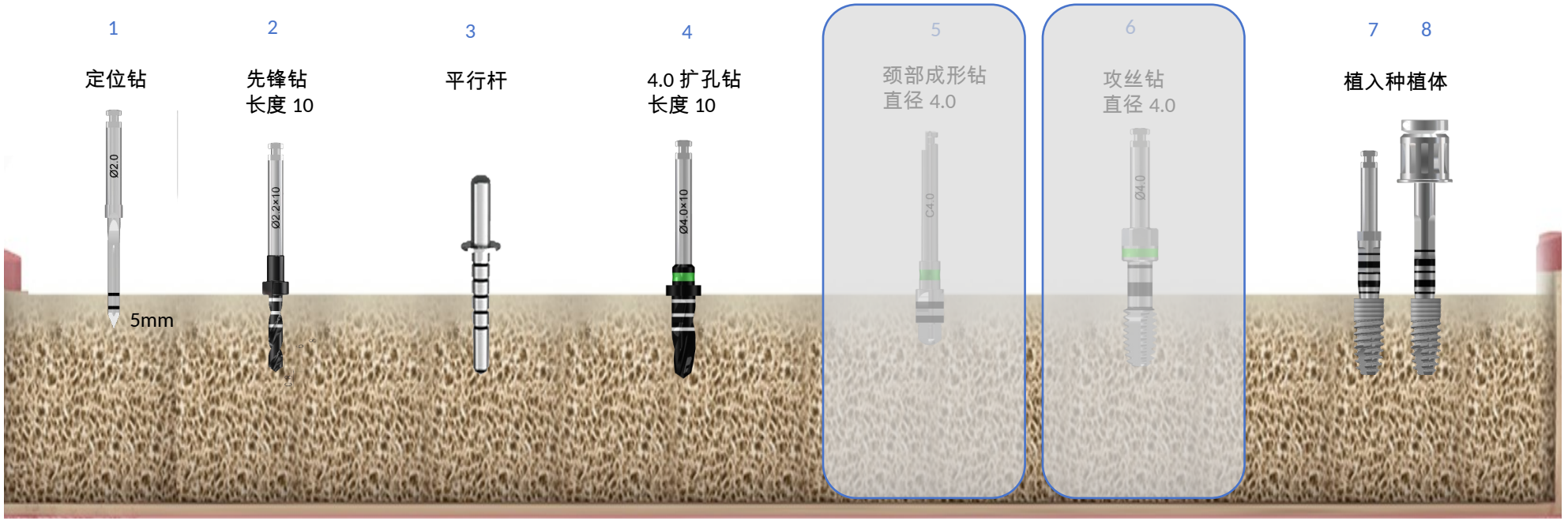

直径 2.7/3.4

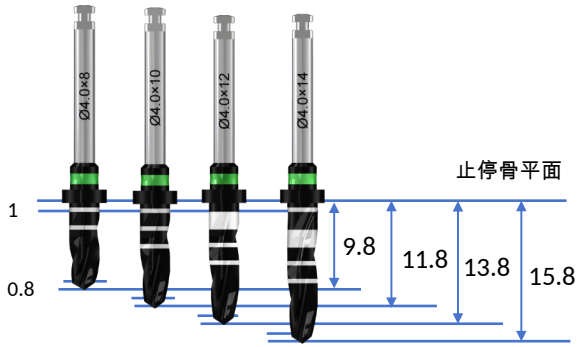

注：

- **先锋钻扩孔钻钻深均为 11.8mm**
- **钻尖 0.8mm ，最上端刻度线上方止停 1mm**
- **确保植体植入骨平面下 1mm**
- **扩孔钻与对应植体直径差 0.6mm**

钻名称 \ 种植机参数	转数	扭力	水量
定位钻	1200 转 / 分	≥55Ncm	最大
先锋钻	800-1200 转 / 分	≥55Ncm	最大
扩孔钻	800-1200 转 / 分	≥55Ncm	最大
侧切钻	1200 转 / 分	≥55Ncm	最大
颈部成型钻	200 转 / 分	≥55Ncm	最大
攻丝钻	15 转 / 分	≥55Ncm	最大
机用种植体螺丝刀	30 转 / 分	35Ncm	无
扭力扳手用种植体螺丝刀	-	≤50Ncm	无

植体型号： IMCCO412
直径： 4.0 ；长度 12

I 类骨质备洞顺序： 1-2-3-4-5-6-7-8

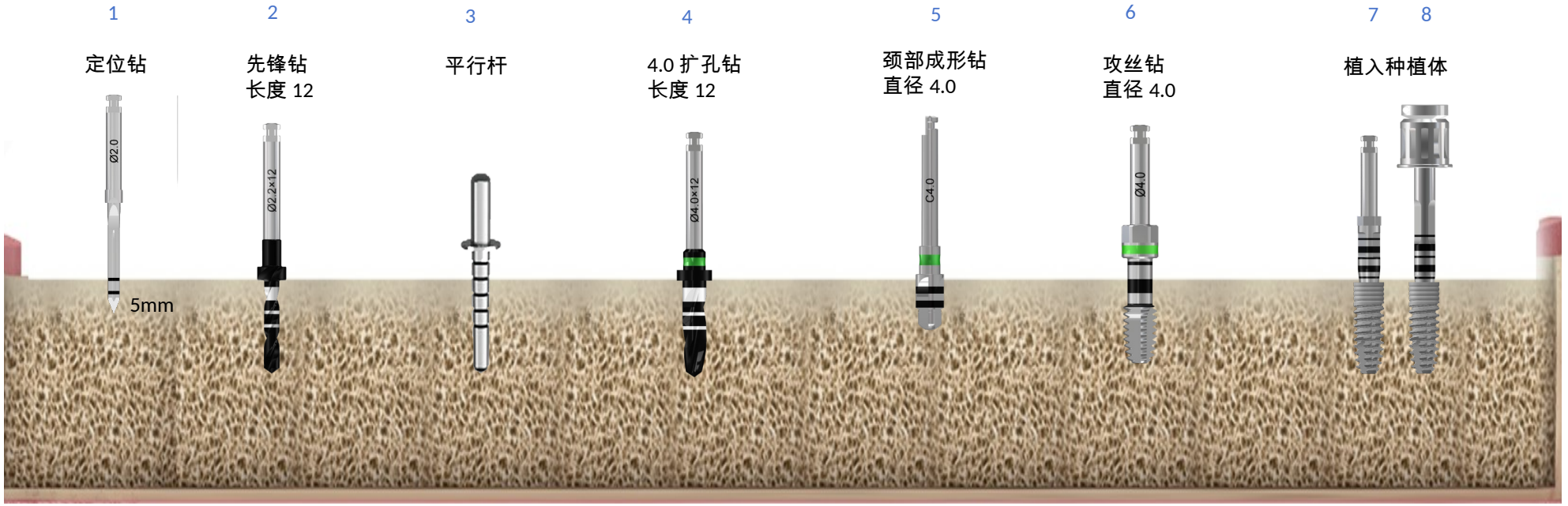

直径 2.7/3.4

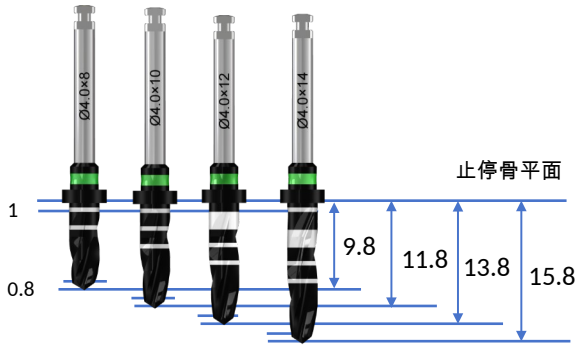

注：

- **先锋钻扩孔钻钻深均为 13.8mm**
- **钻尖 0.8mm ，最上端刻度线上方止停 1mm**
- **确保植体植入骨平面下 1mm**
- **扩孔钻与对应植体直径差 0.6mm**

钻名称 \ 种植机参数	转数	扭力	水量
定位钻	1200 转 / 分	≥55Ncm	最大
先锋钻	800-1200 转 / 分	≥55Ncm	最大
扩孔钻	800-1200 转 / 分	≥55Ncm	最大
侧切钻	1200 转 / 分	≥55Ncm	最大
颈部成型钻	200 转 / 分	≥55Ncm	最大
攻丝钻	15 转 / 分	≥55Ncm	最大
机用种植体螺丝刀	30 转 / 分	35Ncm	无
扭力扳手用种植体螺丝刀	-	≤50Ncm	无

植体型号： IMCCO412
直径： 4.0 ；长度 12

Ⅱ、Ⅲ类骨质备洞顺序： 1-2-3-4-5-~~6~~-7-8

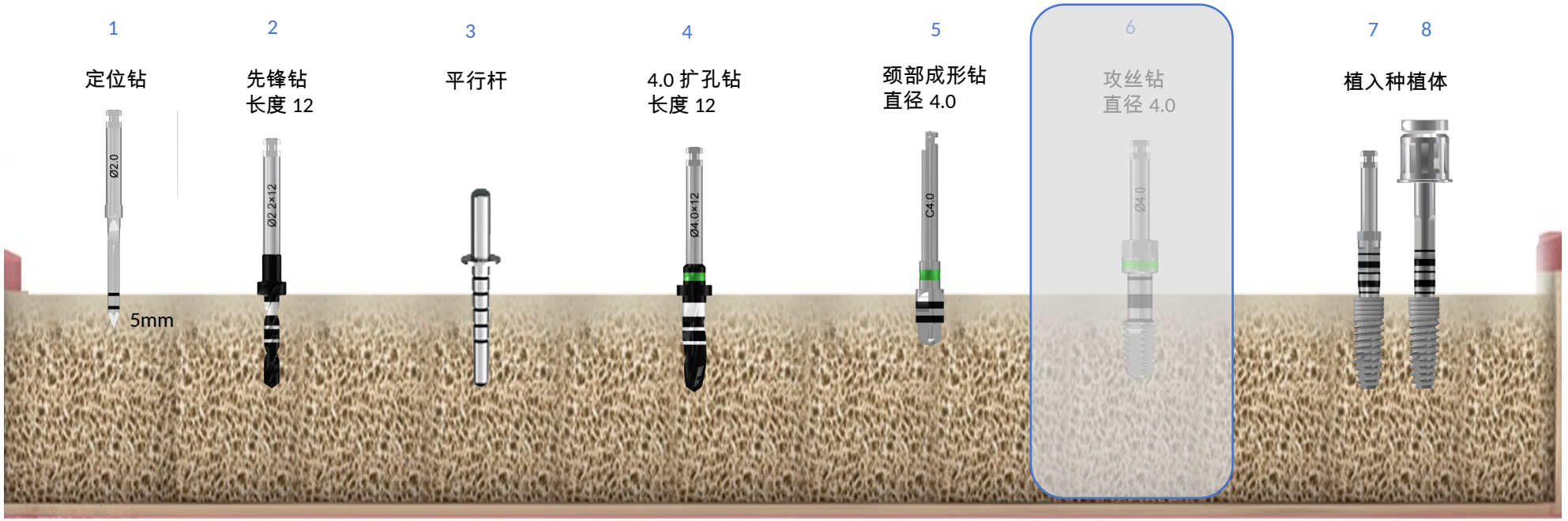

直径 2.7/3.4

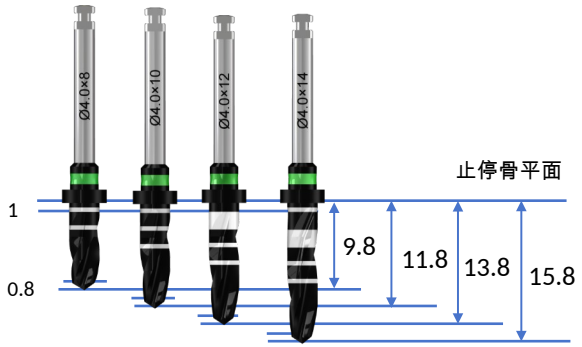

注：

- **先锋钻扩孔钻钻深均为 13.8mm**
- **钻尖 0.8mm ，最上端刻度线上方止停 1mm**
- **确保植体植入骨平面下 1mm**
- **扩孔钻与对应植体直径差 0.6mm**

钻名称 \ 种植机参数	转数	扭力	水量
定位钻	1200 转 / 分	≥55Ncm	最大
先锋钻	800-1200 转 / 分	≥55Ncm	最大
扩孔钻	800-1200 转 / 分	≥55Ncm	最大
侧切钻	1200 转 / 分	≥55Ncm	最大
颈部成型钻	200 转 / 分	≥55Ncm	最大
攻丝钻	15 转 / 分	≥55Ncm	最大
机用种植体螺丝刀	30 转 / 分	35Ncm	无
扭力扳手用种植体螺丝刀	-	≤50Ncm	无

植体型号： IMCCO412
直径： 4.0 ；长度 12

IV 类骨质备洞顺序： 1-2-3-4-~~5-6~~-7-8

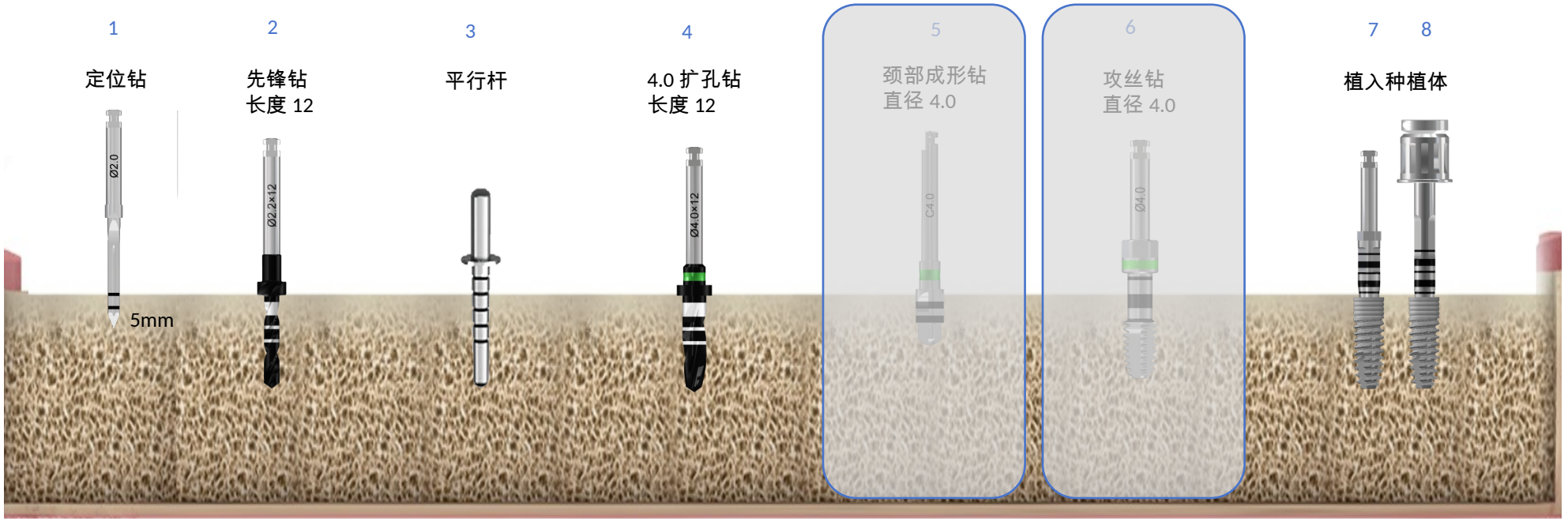

直径 2.7/3.4

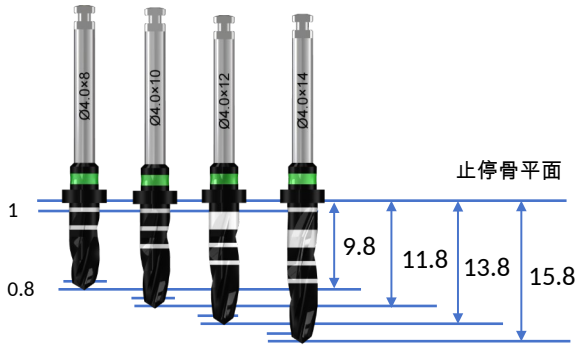

注：

- **先锋钻扩孔钻钻深均为 13.8mm**
- **钻尖 0.8mm ，最上端刻度线上方止停 1mm**
- **确保植体植入骨平面下 1mm**
- **扩孔钻与对应植体直径差 0.6mm**

钻名称 \ 种植机参数	转数	扭力	水量
定位钻	1200 转 / 分	≥55Ncm	最大
先锋钻	800-1200 转 / 分	≥55Ncm	最大
扩孔钻	800-1200 转 / 分	≥55Ncm	最大
侧切钻	1200 转 / 分	≥55Ncm	最大
颈部成型钻	200 转 / 分	≥55Ncm	最大
攻丝钻	15 转 / 分	≥55Ncm	最大
机用种植体螺丝刀	30 转 / 分	35Ncm	无
扭力扳手用种植体螺丝刀	-	≤50Ncm	无

植体型号： IMCCO414
直径： 4.0 ；长度 14

I 类骨质备洞顺序： 1-2-3-4-5-6-7-8

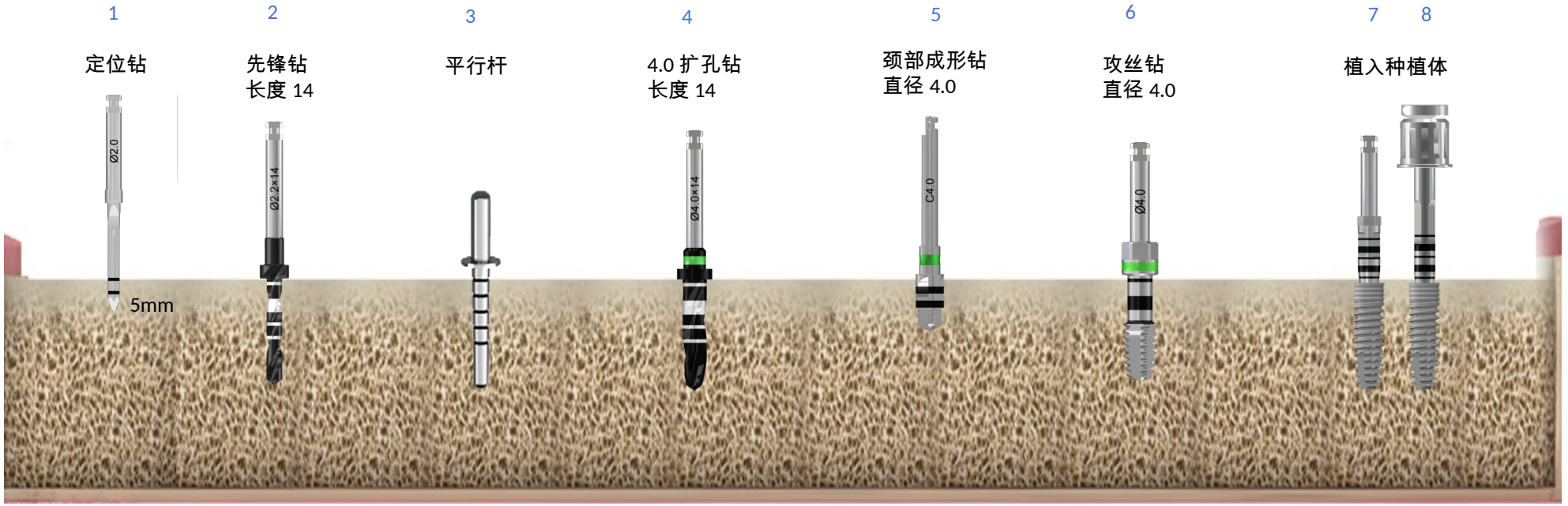

直径 2.7/3.4

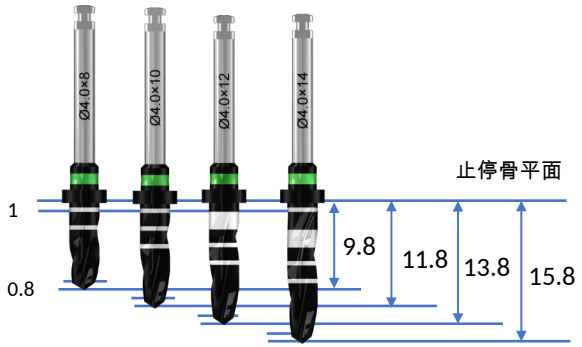

注：

- **先锋钻扩孔钻钻深均为 15.8mm**
- **钻尖 0.8mm ，最上端刻度线上方止停 1mm**
- **确保植体植入骨平面下 1mm**
- **扩孔钻与对应植体直径差 0.6mm**

钻名称 \ 种植机参数	转数	扭力	水量
定位钻	1200 转 / 分	≥55Ncm	最大
先锋钻	800-1200 转 / 分	≥55Ncm	最大
扩孔钻	800-1200 转 / 分	≥55Ncm	最大
侧切钻	1200 转 / 分	≥55Ncm	最大
颈部成型钻	200 转 / 分	≥55Ncm	最大
攻丝钻	15 转 / 分	≥55Ncm	最大
机用种植体螺丝刀	30 转 / 分	35Ncm	无
扭力扳手用种植体螺丝刀	-	≤50Ncm	无

植体型号： IMCCO414
直径： 4.0 ；长度 14

II 、 III 类骨质备洞顺序： 1-2-3-4-5-~~6~~-7-8

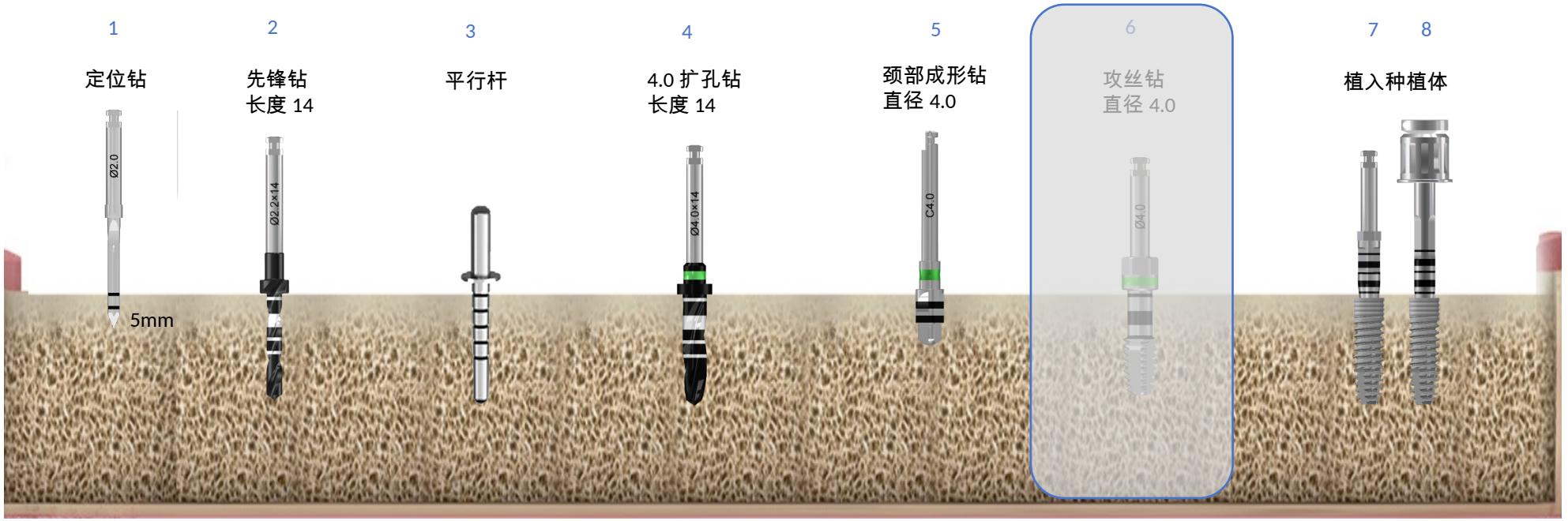

直径 2.7/3.4

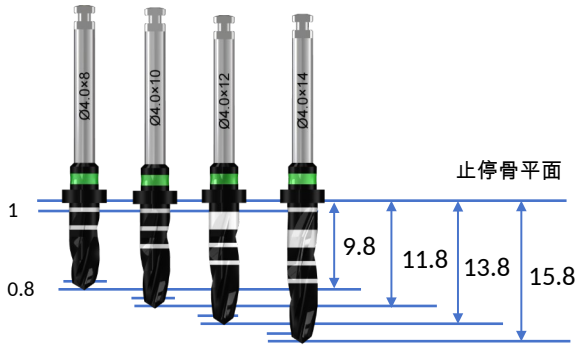

注：

- **先锋钻扩孔钻钻深均为 15.8mm**
- **钻尖 0.8mm ，最上端刻度线上方止停 1mm**
- **确保植体植入骨平面下 1mm**
- **扩孔钻与对应植体直径差 0.6mm**

钻名称 \ 种植机参数	转数	扭力	水量
定位钻	1200 转 / 分	≥55Ncm	最大
先锋钻	800-1200 转 / 分	≥55Ncm	最大
扩孔钻	800-1200 转 / 分	≥55Ncm	最大
侧切钻	1200 转 / 分	≥55Ncm	最大
颈部成型钻	200 转 / 分	≥55Ncm	最大
攻丝钻	15 转 / 分	≥55Ncm	最大
机用种植体螺丝刀	30 转 / 分	35Ncm	无
扭力扳手用种植体螺丝刀	-	≤50Ncm	无

植体型号： IMCCO414
直径： 4.0 ；长度 14

IV 类骨质备洞顺序： 1-2-3-4-~~5-6~~-7-8

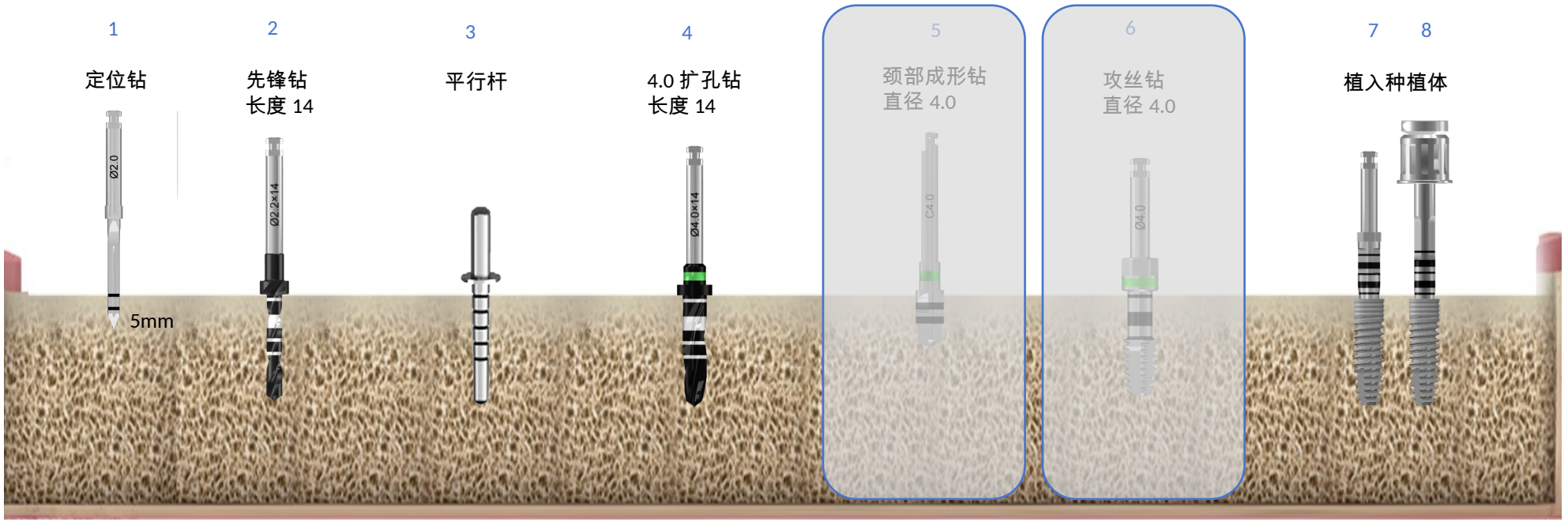

直径 2.7/3.4

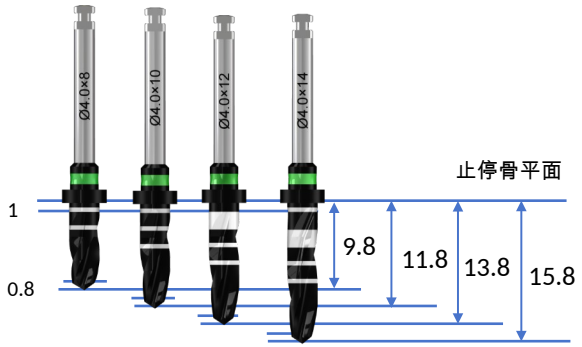

注：

- **先锋钻扩孔钻钻深均为 15.8mm**
- **钻尖 0.8mm ，最上端刻度线上方止停 1mm**
- **确保植体植入骨平面下 1mm**
- **扩孔钻与对应植体直径差 0.6mm**

钻名称 \ 种植机参数	转数	扭力	水量
定位钻	1200 转 / 分	≥55Ncm	最大
先锋钻	800-1200 转 / 分	≥55Ncm	最大
扩孔钻	800-1200 转 / 分	≥55Ncm	最大
侧切钻	1200 转 / 分	≥55Ncm	最大
颈部成型钻	200 转 / 分	≥55Ncm	最大
攻丝钻	15 转 / 分	≥55Ncm	最大
机用种植体螺丝刀	30 转 / 分	35Ncm	无
扭力扳手用种植体螺丝刀	-	≤50Ncm	无

直径 4.5mm 植体备洞流程： 12 种

植体型号： IMCCO458
直径： 4.5 ；长度 8

I 类骨质备洞顺序： 1-2-3-4-5-6-7-8

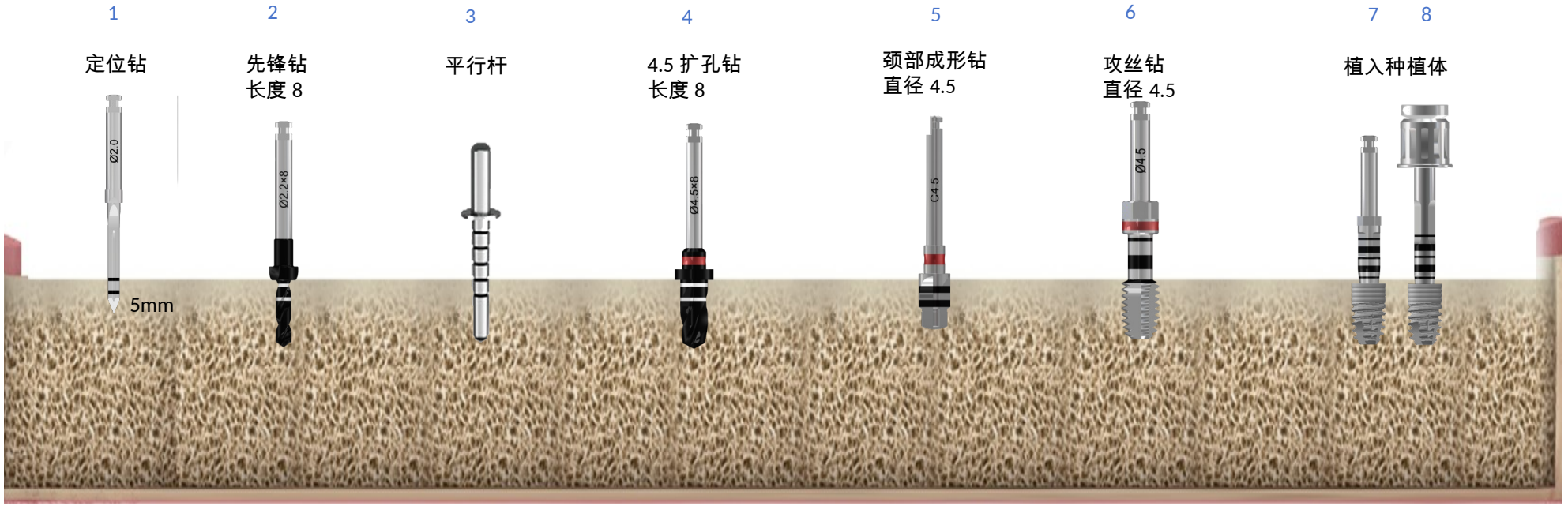

直径 3.2/3.9

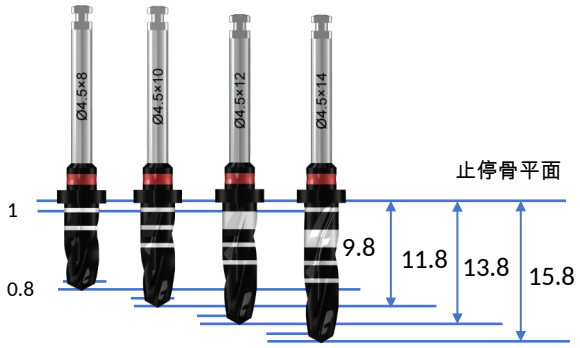

注：

- **先锋钻扩孔钻钻深均为 9.8mm**
- **钻尖 0.8mm ，最上端刻度线上方止停 1mm**
- **确保植体植入骨平面下 1mm**
- **扩孔钻与对应植体直径差 0.6mm**

钻名称 \ 种植机参数	转数	扭力	水量
定位钻	1200 转 / 分	≥55Ncm	最大
先锋钻	800-1200 转 / 分	≥55Ncm	最大
扩孔钻	800-1200 转 / 分	≥55Ncm	最大
侧切钻	1200 转 / 分	≥55Ncm	最大
颈部成型钻	200 转 / 分	≥55Ncm	最大
攻丝钻	15 转 / 分	≥55Ncm	最大
机用种植体螺丝刀	30 转 / 分	35Ncm	无
扭力扳手用种植体螺丝刀	-	≤50Ncm	无

植体型号： IMCCO458
直径： 4.5 ；长度 8

II 、 III 类骨质备洞顺序： 1-2-3-4-5-~~6~~-7-8

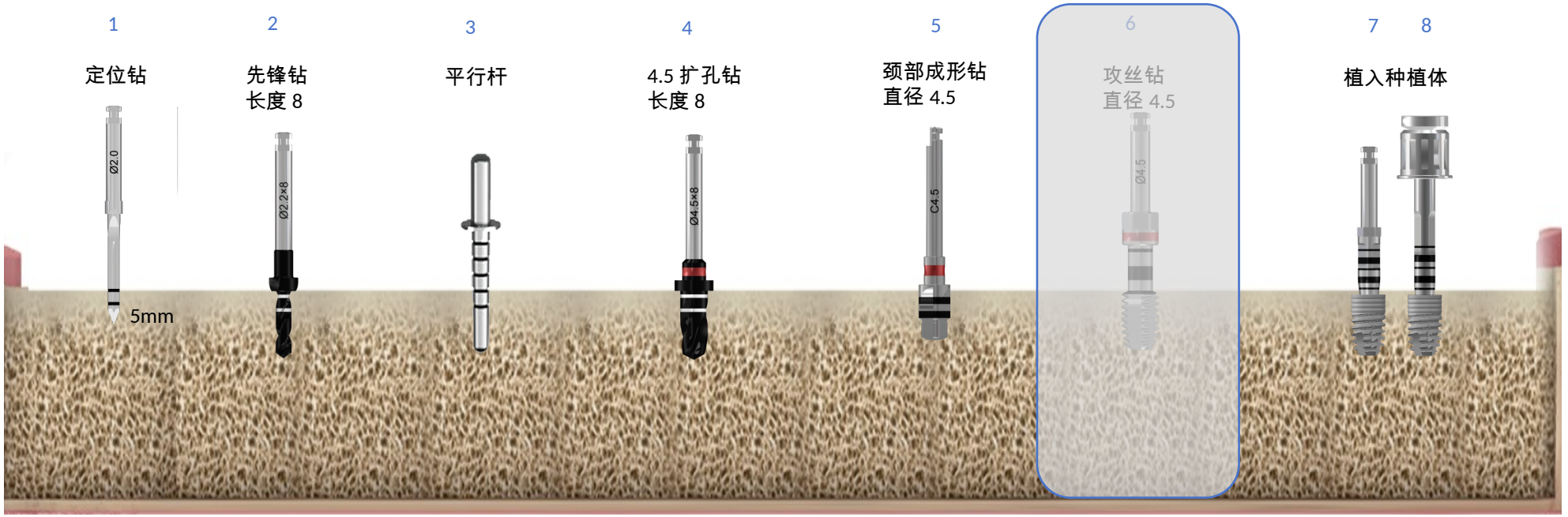

直径 3.2/3.9

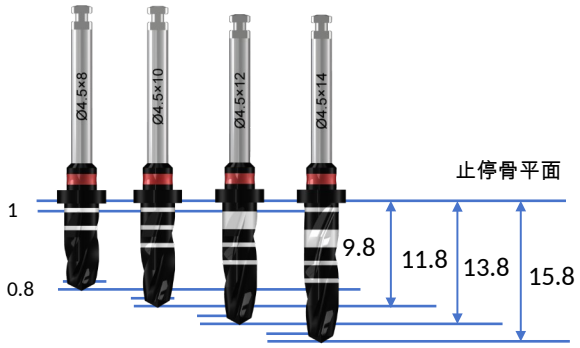

注：

- **先锋钻扩孔钻钻深均为 9.8mm**
- **钻尖 0.8mm ，最上端刻度线上方止停 1mm**
- **确保植体植入骨平面下 1mm**
- **扩孔钻与对应植体直径差 0.6mm**

钻名称 \ 种植机参数	转数	扭力	水量
定位钻	1200 转 / 分	≥55Ncm	最大
先锋钻	800-1200 转 / 分	≥55Ncm	最大
扩孔钻	800-1200 转 / 分	≥55Ncm	最大
侧切钻	1200 转 / 分	≥55Ncm	最大
颈部成型钻	200 转 / 分	≥55Ncm	最大
攻丝钻	15 转 / 分	≥55Ncm	最大
机用种植体螺丝刀	30 转 / 分	35Ncm	无
扭力扳手用种植体螺丝刀	-	≤50Ncm	无

植体型号： IMCCO458
直径： 4.5 ；长度 8

IV 类骨质备洞顺序： 1-2-3-4-5-6-7-8

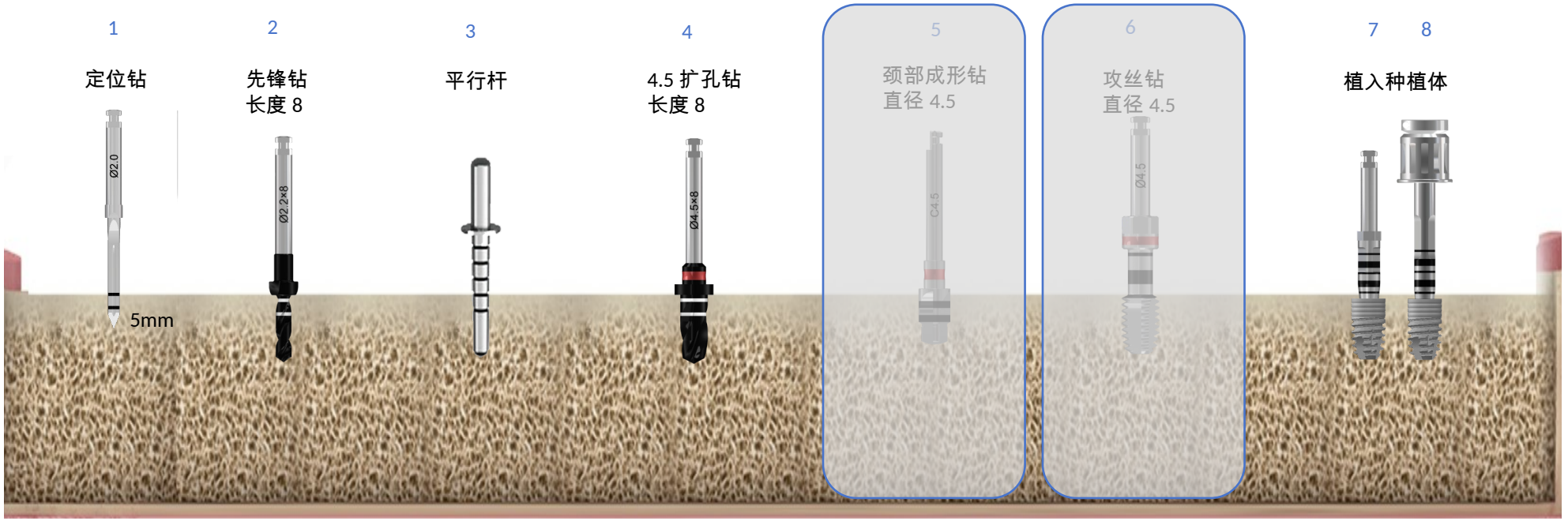

直径 3.2/3.9

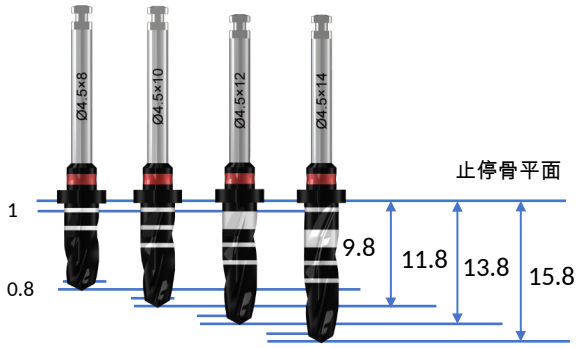

注：

- **先锋钻扩孔钻钻深均为 9.8mm**
- **钻尖 0.8mm ，最上端刻度线上方止停 1mm**
- **确保植体植入骨平面下 1mm**
- **扩孔钻与对应植体直径差 0.6mm**

钻名称 \ 种植机参数	转数	扭力	水量
定位钻	1200 转 / 分	≥55Ncm	最大
先锋钻	800-1200 转 / 分	≥55Ncm	最大
扩孔钻	800-1200 转 / 分	≥55Ncm	最大
侧切钻	1200 转 / 分	≥55Ncm	最大
颈部成型钻	200 转 / 分	≥55Ncm	最大
攻丝钻	15 转 / 分	≥55Ncm	最大
机用种植体螺丝刀	30 转 / 分	35Ncm	无
扭力扳手用种植体螺丝刀	-	≤50Ncm	无

植体型号： IMCCO4510
直径： 4.5 ；长度 10

I 类骨质备洞顺序： 1-2-3-4-5-6-7-8

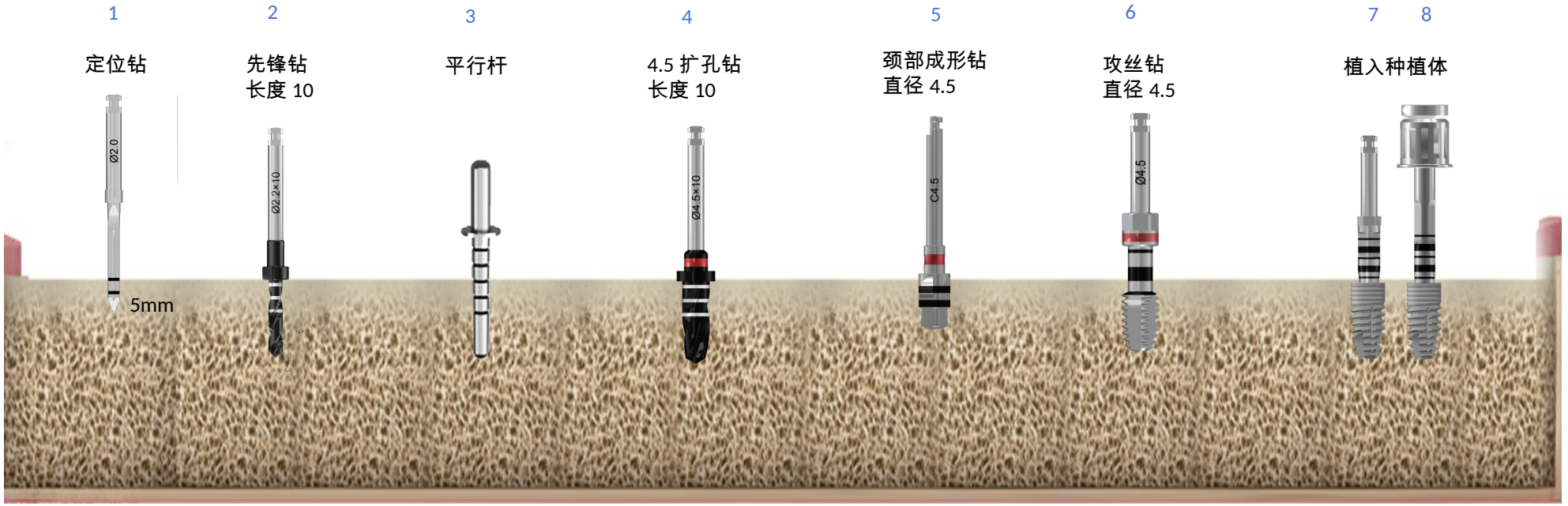

直径 3.2/3.9

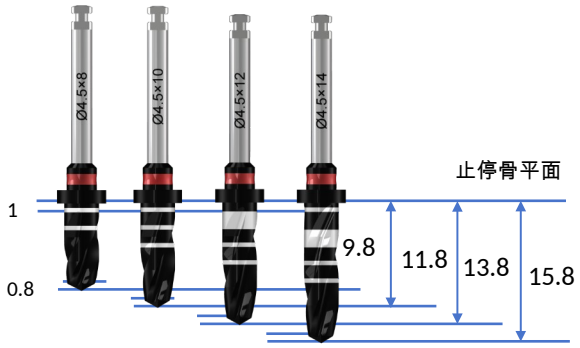

注：

- **先锋钻扩孔钻钻深均为 11.8mm**
- **钻尖 0.8mm ，最上端刻度线上方止停 1mm**
- **确保植体植入骨平面下 1mm**
- **扩孔钻与对应植体直径差 0.6mm**

钻名称 \ 种植机参数	转数	扭力	水量
定位钻	1200 转 / 分	≥55Ncm	最大
先锋钻	800-1200 转 / 分	≥55Ncm	最大
扩孔钻	800-1200 转 / 分	≥55Ncm	最大
侧切钻	1200 转 / 分	≥55Ncm	最大
颈部成型钻	200 转 / 分	≥55Ncm	最大
攻丝钻	15 转 / 分	≥55Ncm	最大
机用种植体螺丝刀	30 转 / 分	35Ncm	无
扭力扳手用种植体螺丝刀	-	≤50Ncm	无

植体型号： IMCCO4510
直径： 4.5 ；长度 10

II 、 III 类骨质备洞顺序： 1-2-3-4-5-~~6~~-7-8

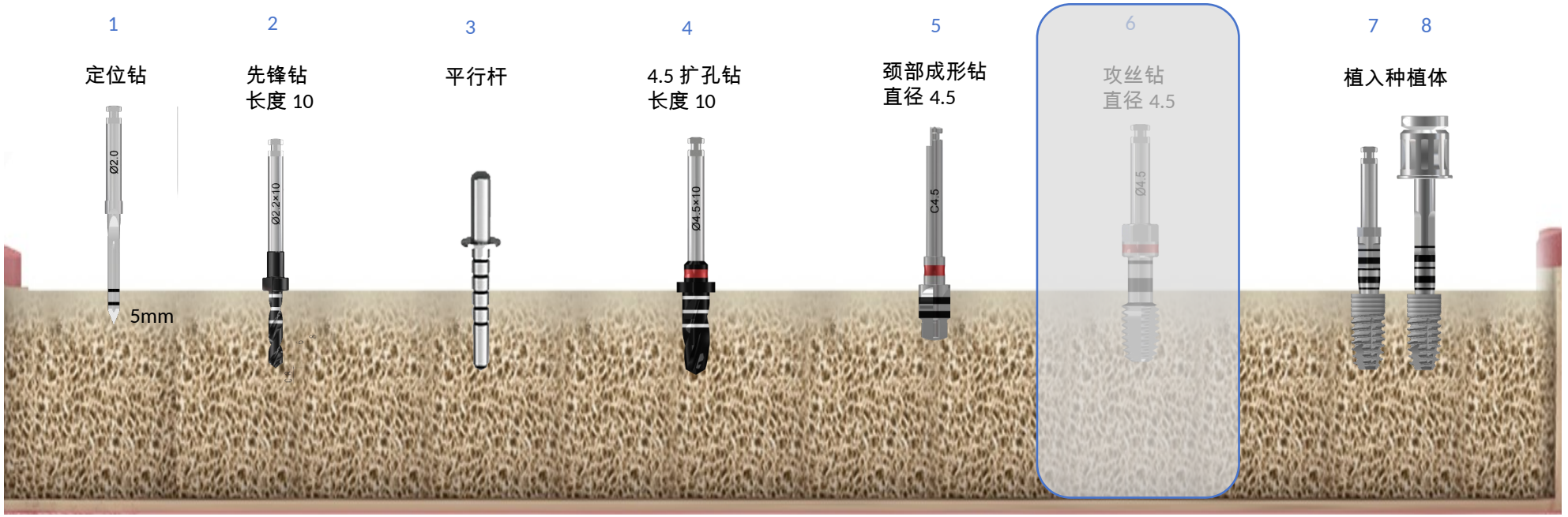

直径 3.2/3.9

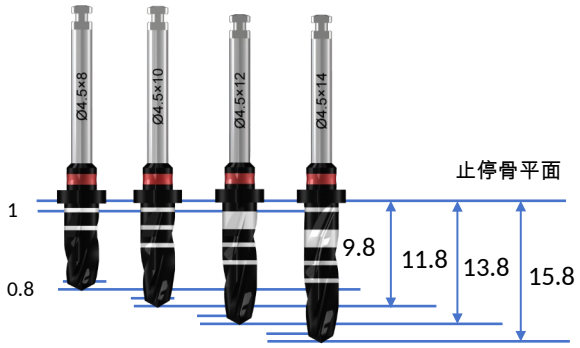

注：

- **先锋钻扩孔钻钻深均为 11.8mm**
- **钻尖 0.8mm ，最上端刻度线上方止停 1mm**
- **确保植体植入骨平面下 1mm**
- **扩孔钻与对应植体直径差 0.6mm**

钻名称 \ 种植机参数	转数	扭力	水量
定位钻	1200 转 / 分	≥55Ncm	最大
先锋钻	800-1200 转 / 分	≥55Ncm	最大
扩孔钻	800-1200 转 / 分	≥55Ncm	最大
侧切钻	1200 转 / 分	≥55Ncm	最大
颈部成型钻	200 转 / 分	≥55Ncm	最大
攻丝钻	15 转 / 分	≥55Ncm	最大
机用种植体螺丝刀	30 转 / 分	35Ncm	无
扭力扳手用种植体螺丝刀	-	≤50Ncm	无

植体型号： IMCCO4510
直径： 4.5 ；长度 10

IV 类骨质备洞顺序： 1-2-3-4-~~5-6~~-7-8

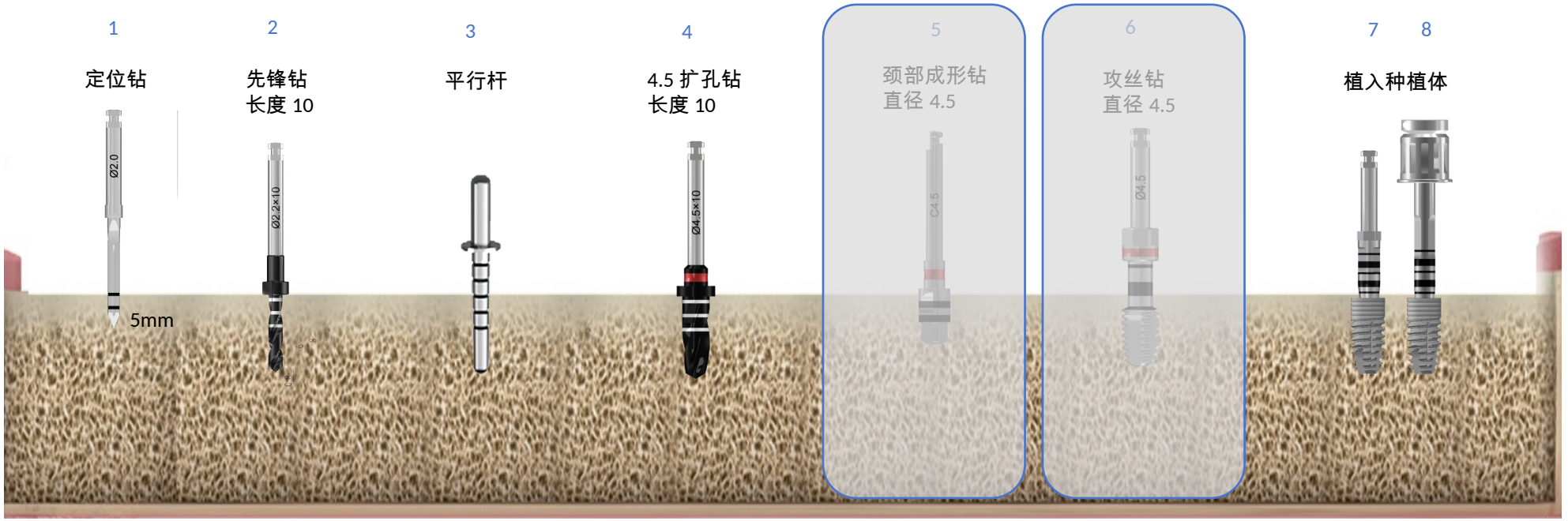

直径 3.2/3.9

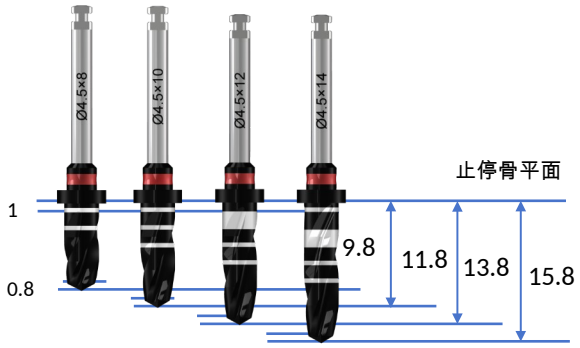

注：

- **先锋钻扩孔钻钻深均为 11.8mm**
- **钻尖 0.8mm ，最上端刻度线上方止停 1mm**
- **确保植体植入骨平面下 1mm**
- **扩孔钻与对应植体直径差 0.6mm**

钻名称 \ 种植机参数	转数	扭力	水量
定位钻	1200 转 / 分	≥55Ncm	最大
先锋钻	800-1200 转 / 分	≥55Ncm	最大
扩孔钻	800-1200 转 / 分	≥55Ncm	最大
侧切钻	1200 转 / 分	≥55Ncm	最大
颈部成型钻	200 转 / 分	≥55Ncm	最大
攻丝钻	15 转 / 分	≥55Ncm	最大
机用种植体螺丝刀	30 转 / 分	35Ncm	无
扭力扳手用种植体螺丝刀	-	≤50Ncm	无

植体型号： IMCCO4512
直径： 4.5 ；长度 12

I 类骨质备洞顺序： 1-2-3-4-5-6-7-8

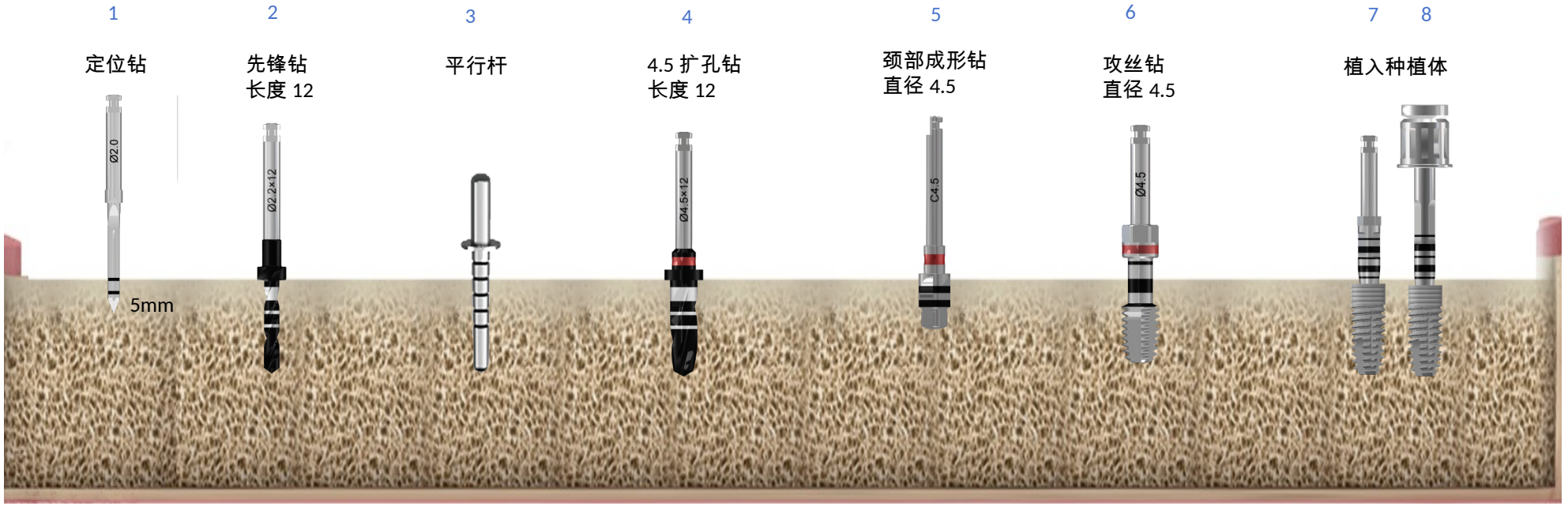

直径 3.2/3.9

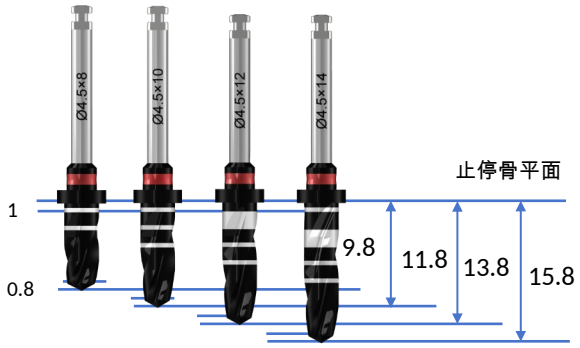

注：

- **先锋钻扩孔钻钻深均为 13.8mm**
- **钻尖 0.8mm ，最上端刻度线上方止停 1mm**
- **确保植体植入骨平面下 1mm**
- **扩孔钻与对应植体直径差 0.6mm**

钻名称 \ 种植机参数	转数	扭力	水量
定位钻	1200 转 / 分	≥55Ncm	最大
先锋钻	800-1200 转 / 分	≥55Ncm	最大
扩孔钻	800-1200 转 / 分	≥55Ncm	最大
侧切钻	1200 转 / 分	≥55Ncm	最大
颈部成型钻	200 转 / 分	≥55Ncm	最大
攻丝钻	15 转 / 分	≥55Ncm	最大
机用种植体螺丝刀	30 转 / 分	35Ncm	无
扭力扳手用种植体螺丝刀	-	≤50Ncm	无

植体型号： IMCCO4512
直径： 4.5 ；长度 12

II 、 III 类骨质备洞顺序： 1-2-3-4-5-~~6~~-7-8

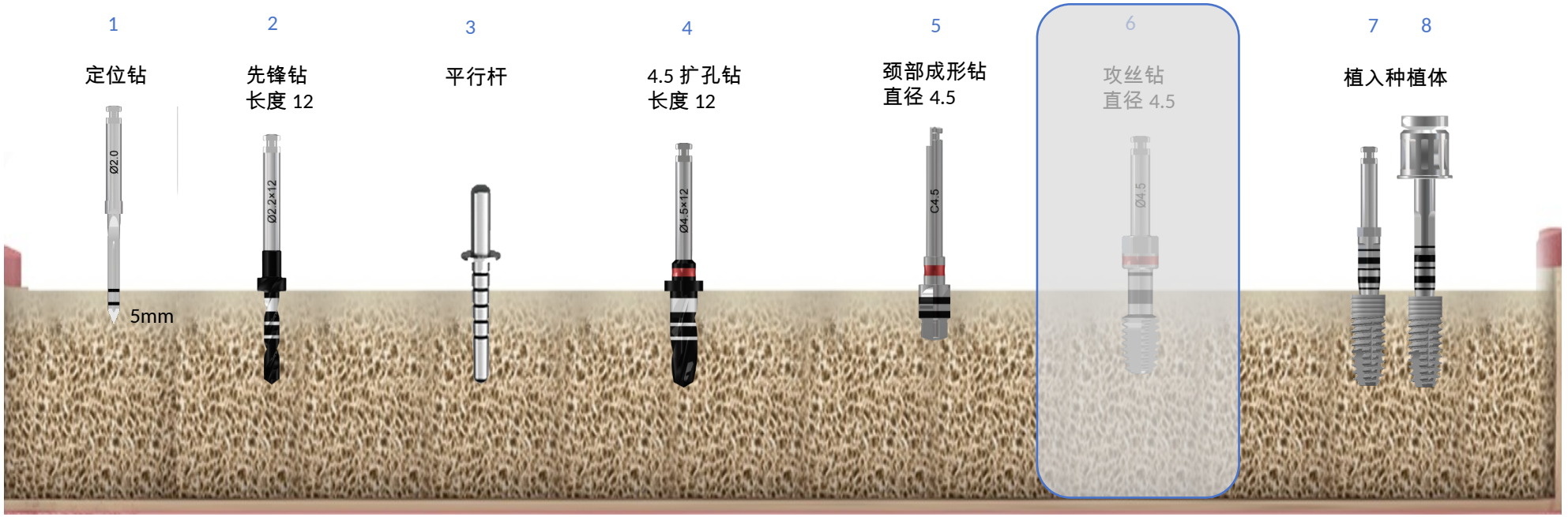

直径 3.2/3.9

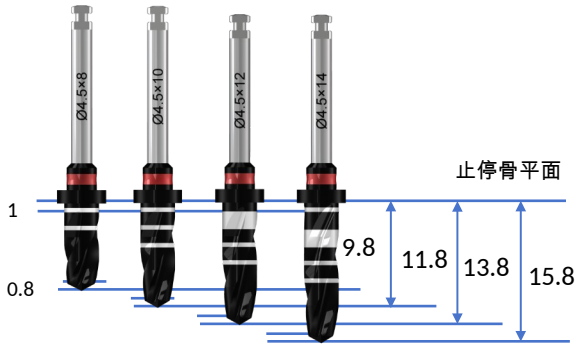

注：

- **先锋钻扩孔钻钻深均为 13.8mm**
- **钻尖 0.8mm ，最上端刻度线上方止停 1mm**
- **确保植体植入骨平面下 1mm**
- **扩孔钻与对应植体直径差 0.6mm**

钻名称 \ 种植机参数	转数	扭力	水量
定位钻	1200 转 / 分	≥55Ncm	最大
先锋钻	800-1200 转 / 分	≥55Ncm	最大
扩孔钻	800-1200 转 / 分	≥55Ncm	最大
侧切钻	1200 转 / 分	≥55Ncm	最大
颈部成型钻	200 转 / 分	≥55Ncm	最大
攻丝钻	15 转 / 分	≥55Ncm	最大
机用种植体螺丝刀	30 转 / 分	35Ncm	无
扭力扳手用种植体螺丝刀	-	≤50Ncm	无

植体型号： IMCCO4512
直径： 4.5 ；长度 12

IV 类骨质备洞顺序： 1-2-3-4-~~5-6~~-7-8

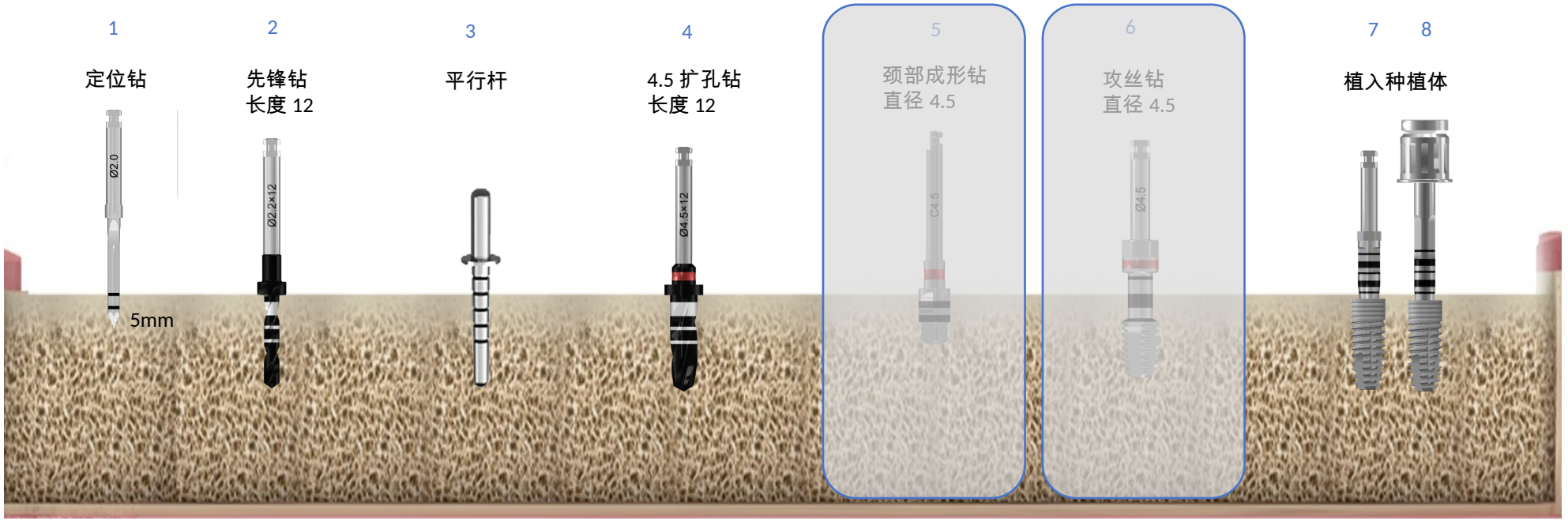

直径 3.2/3.9

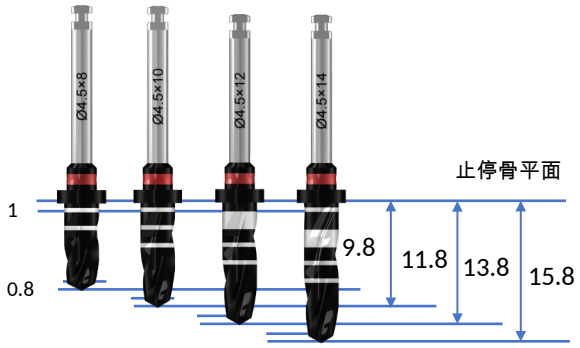

注：

- **先锋钻扩孔钻钻深均为 13.8mm**
- **钻尖 0.8mm ，最上端刻度线上方止停 1mm**
- **确保植体植入骨平面下 1mm**
- **扩孔钻与对应植体直径差 0.6mm**

钻名称 \ 种植机参数	转数	扭力	水量
定位钻	1200 转 / 分	≥55Ncm	最大
先锋钻	800-1200 转 / 分	≥55Ncm	最大
扩孔钻	800-1200 转 / 分	≥55Ncm	最大
侧切钻	1200 转 / 分	≥55Ncm	最大
颈部成型钻	200 转 / 分	≥55Ncm	最大
攻丝钻	15 转 / 分	≥55Ncm	最大
机用种植体螺丝刀	30 转 / 分	35Ncm	无
扭力扳手用种植体螺丝刀	-	≤50Ncm	无

植体型号： IMCCO4514
直径： 4.5 ；长度 14

I 类骨质备洞顺序： 1-2-3-4-5-6-7-8

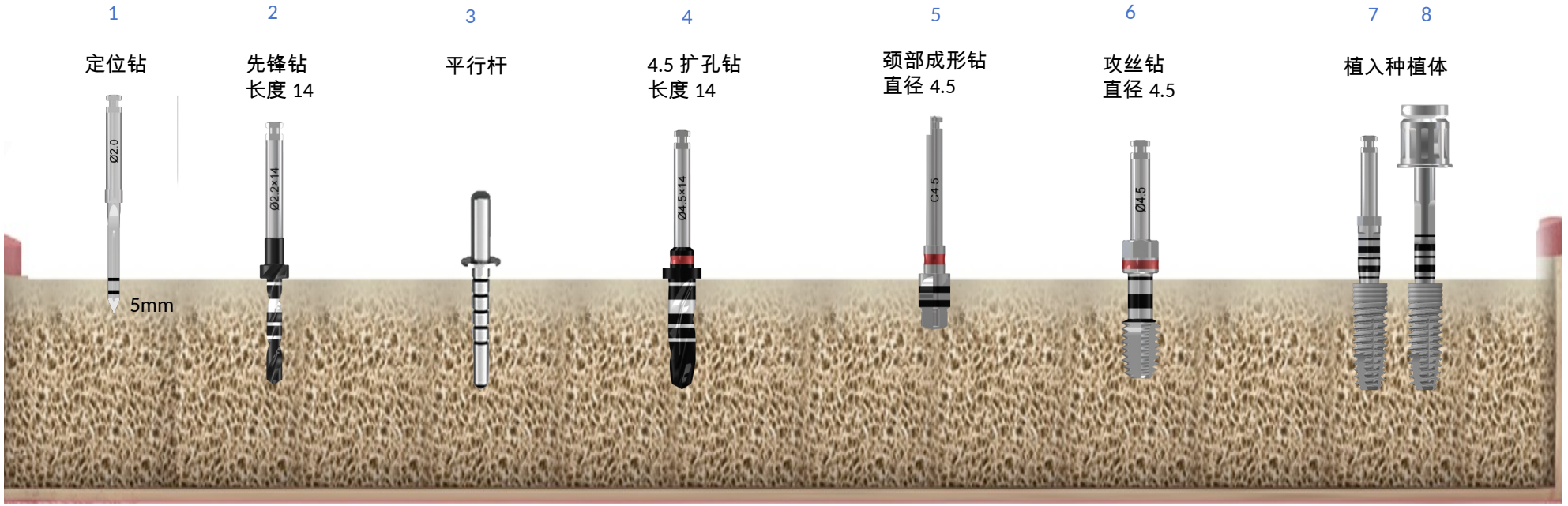

直径 3.2/3.9

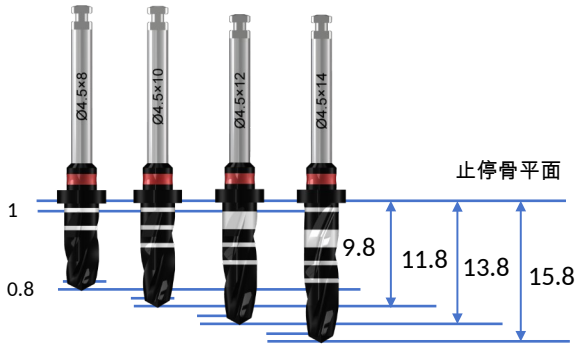

注：

- **先锋钻扩孔钻钻深均为 15.8mm**
- **钻尖 0.8mm ，最上端刻度线上方止停 1mm**
- **确保植体植入骨平面下 1mm**
- **扩孔钻与对应植体直径差 0.6mm**

钻名称 \ 种植机参数	转数	扭力	水量
定位钻	1200 转 / 分	≥55Ncm	最大
先锋钻	800-1200 转 / 分	≥55Ncm	最大
扩孔钻	800-1200 转 / 分	≥55Ncm	最大
侧切钻	1200 转 / 分	≥55Ncm	最大
颈部成型钻	200 转 / 分	≥55Ncm	最大
攻丝钻	15 转 / 分	≥55Ncm	最大
机用种植体螺丝刀	30 转 / 分	35Ncm	无
扭力扳手用种植体螺丝刀	-	≤50Ncm	无

植体型号： IMCCO4514
直径： 4.5 ；长度 14

II 、 III 类骨质备洞顺序： 1-2-3-4-5-~~6~~-7-8

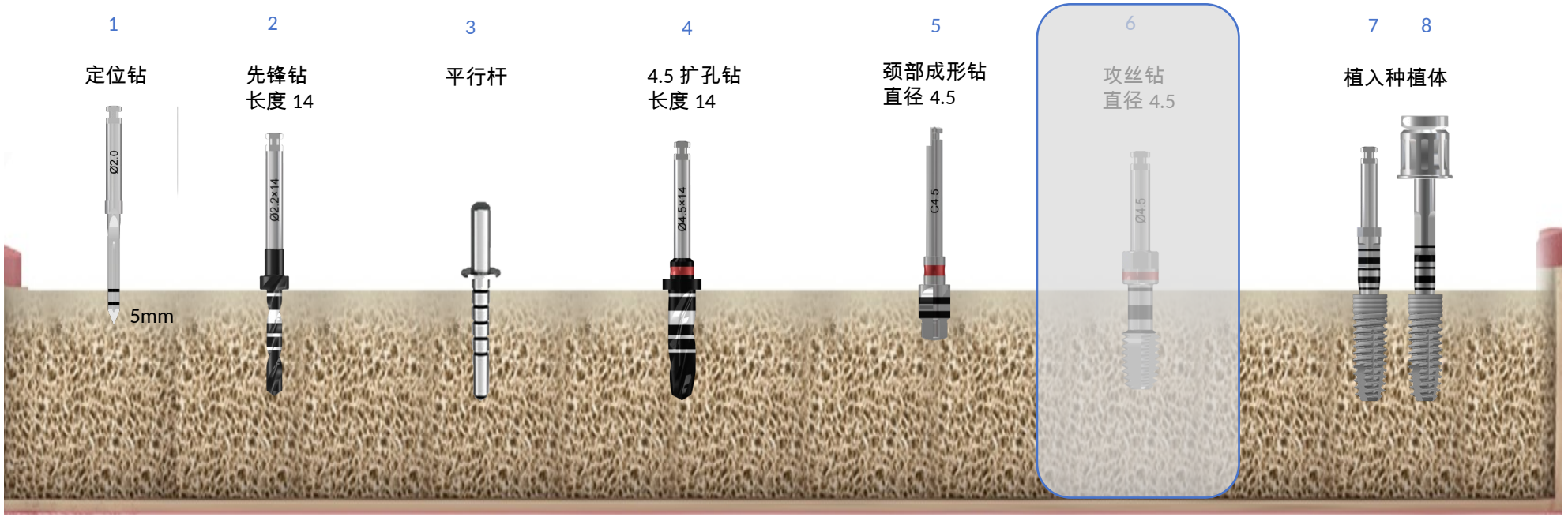

直径 3.2/3.9

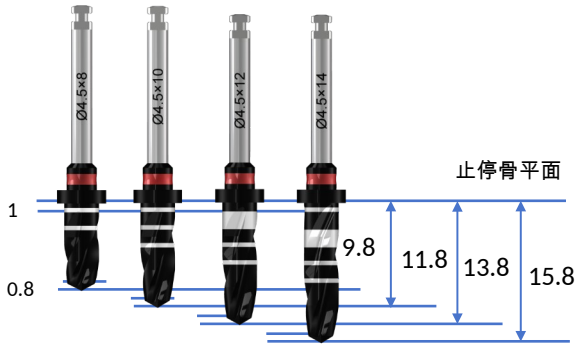

注：

- **先锋钻扩孔钻钻深均为 15.8mm**
- **钻尖 0.8mm ，最上端刻度线上方止停 1mm**
- **确保植体植入骨平面下 1mm**
- **扩孔钻与对应植体直径差 0.6mm**

钻名称 \ 种植机参数	转数	扭力	水量
定位钻	1200 转 / 分	≥55Ncm	最大
先锋钻	800-1200 转 / 分	≥55Ncm	最大
扩孔钻	800-1200 转 / 分	≥55Ncm	最大
侧切钻	1200 转 / 分	≥55Ncm	最大
颈部成型钻	200 转 / 分	≥55Ncm	最大
攻丝钻	15 转 / 分	≥55Ncm	最大
机用种植体螺丝刀	30 转 / 分	35Ncm	无
扭力扳手用种植体螺丝刀	-	≤50Ncm	无

植体型号： IMCCO4514
直径： 4.5 ；长度 14

IV 类骨质备洞顺序： 1-2-3-4-~~5-6~~-7-8

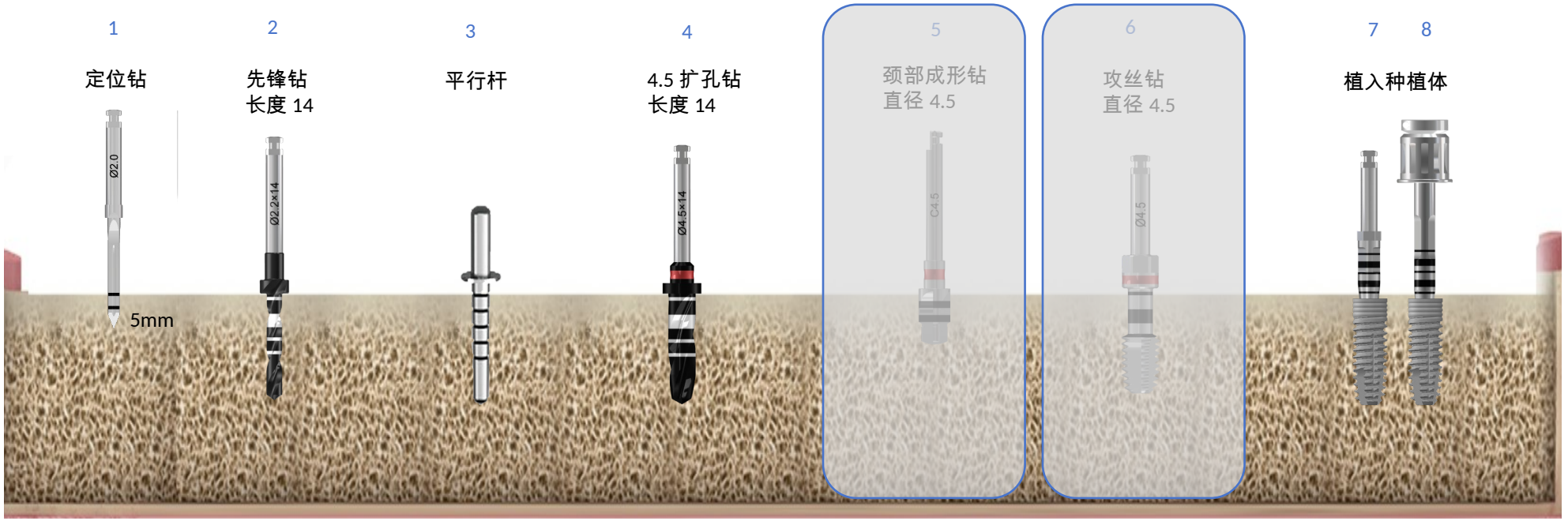

直径 3.2/3.9

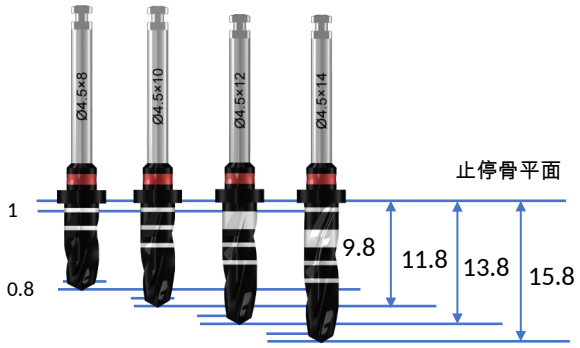

注：

- **先锋钻扩孔钻钻深均为 15.8mm**
- **钻尖 0.8mm ，最上端刻度线上方止停 1mm**
- **确保植体植入骨平面下 1mm**
- **扩孔钻与对应植体直径差 0.6mm**

钻名称 \ 种植机参数	转数	扭力	水量
定位钻	1200 转 / 分	≥55Ncm	最大
先锋钻	800-1200 转 / 分	≥55Ncm	最大
扩孔钻	800-1200 转 / 分	≥55Ncm	最大
侧切钻	1200 转 / 分	≥55Ncm	最大
颈部成型钻	200 转 / 分	≥55Ncm	最大
攻丝钻	15 转 / 分	≥55Ncm	最大
机用种植体螺丝刀	30 转 / 分	35Ncm	无
扭力扳手用种植体螺丝刀	-	≤50Ncm	无

直径 5.0mm 植体备洞流程： 12 种

植体型号： IMCCO58
直径： 5.0 ；长度 8

I 类骨质备洞顺序： 1-2-3-4-5-6-7-8

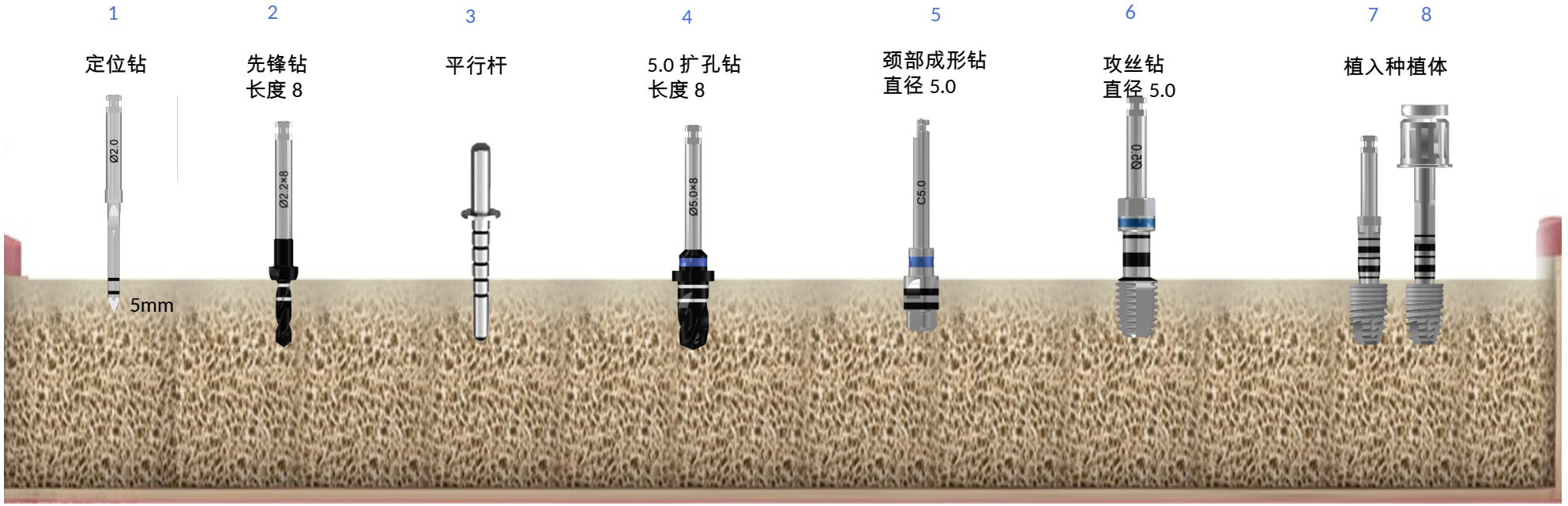

直径 3.6/4.4

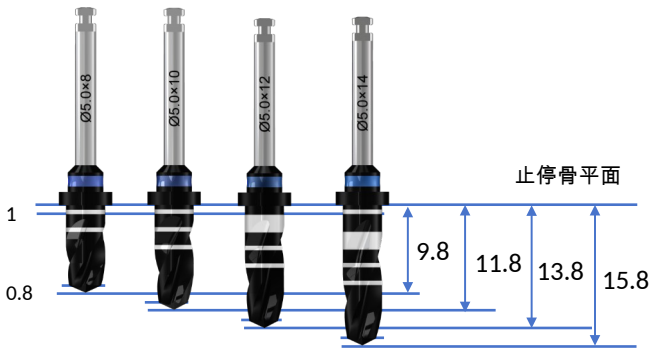

注：

- **先锋钻扩孔钻钻深均为 9.8mm**
- **钻尖 0.8mm ，最上端刻度线上方止停 1mm**
- **确保植体植入骨平面下 1mm**
- **扩孔钻与对应植体直径差 0.6mm**

钻名称 \ 种植机参数	转数	扭力	水量
定位钻	1200 转 / 分	≥55Ncm	最大
先锋钻	800-1200 转 / 分	≥55Ncm	最大
扩孔钻	800-1200 转 / 分	≥55Ncm	最大
侧切钻	1200 转 / 分	≥55Ncm	最大
颈部成型钻	200 转 / 分	≥55Ncm	最大
攻丝钻	15 转 / 分	≥55Ncm	最大
机用种植体螺丝刀	30 转 / 分	35Ncm	无
扭力扳手用种植体螺丝刀	-	≤50Ncm	无

植体型号： IMCCO58
直径： 5.0 ；长度 8

II 、 III 类骨质备洞顺序： 1-2-3-4-5-6-7-8

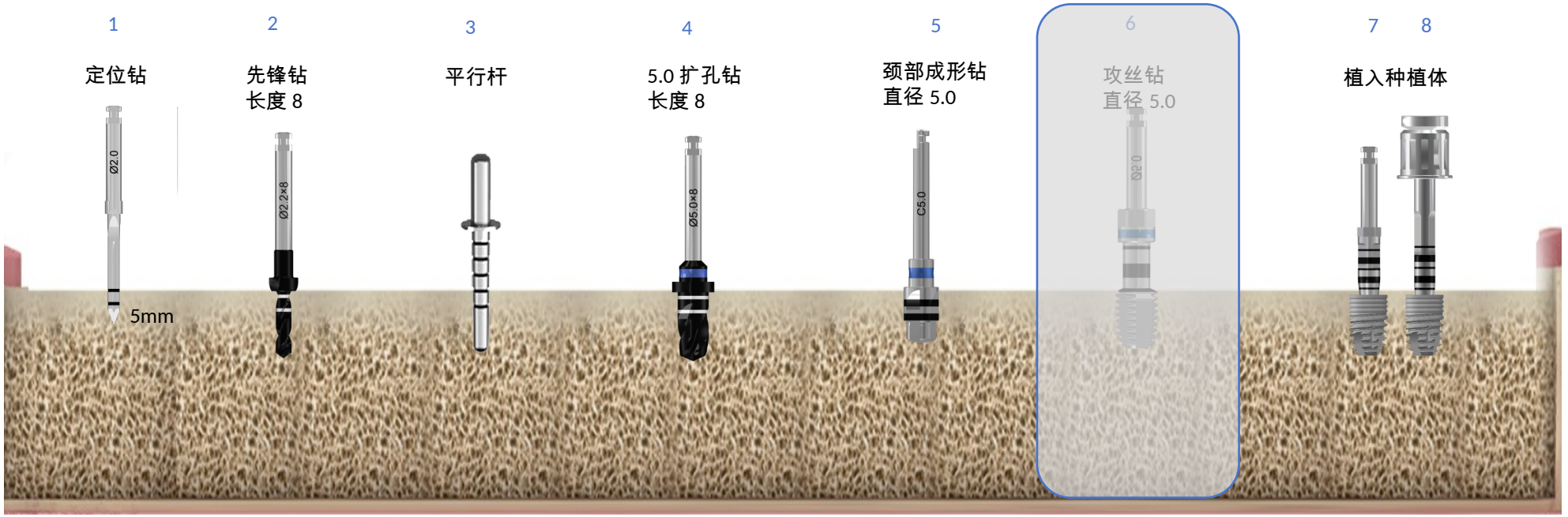

直径 3.6/4.4

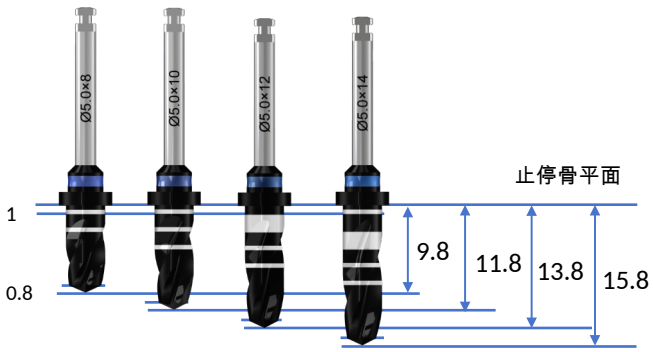

注：

- **先锋钻扩孔钻钻深均为 9.8mm**
- **钻尖 0.8mm ，最上端刻度线上方止停 1mm**
- **确保植体植入骨平面下 1mm**
- **扩孔钻与对应植体直径差 0.6mm**

钻名称 \ 种植机参数	转数	扭力	水量
定位钻	1200 转 / 分	≥55Ncm	最大
先锋钻	800-1200 转 / 分	≥55Ncm	最大
扩孔钻	800-1200 转 / 分	≥55Ncm	最大
侧切钻	1200 转 / 分	≥55Ncm	最大
颈部成型钻	200 转 / 分	≥55Ncm	最大
攻丝钻	15 转 / 分	≥55Ncm	最大
机用种植体螺丝刀	30 转 / 分	35Ncm	无
扭力扳手用种植体螺丝刀	-	≤50Ncm	无

植体型号： IMCCO58
直径： 5.0 ；长度 8

IV 类骨质备洞顺序： 1-2-3-4-~~5-6~~-7-8

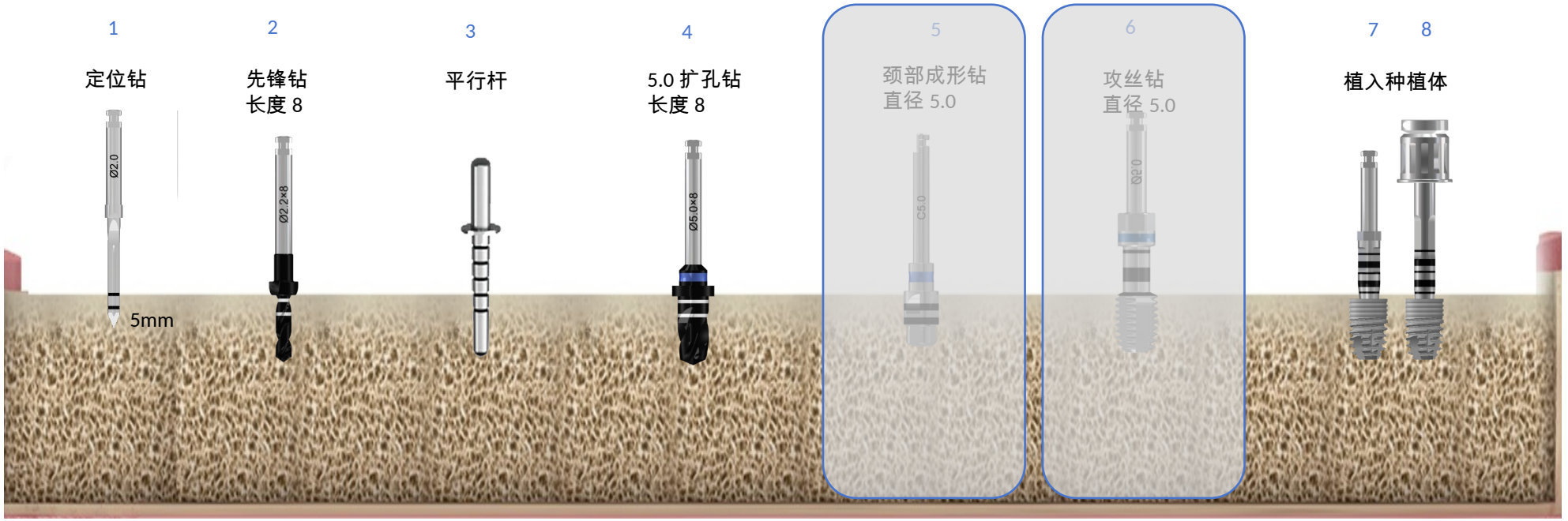

直径 3.6/4.4

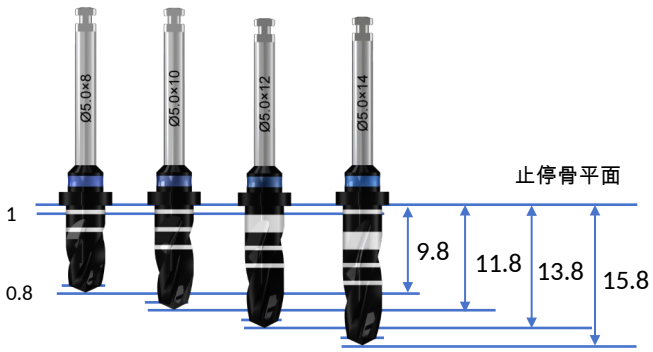

注：

- **先锋钻扩孔钻钻深均为 9.8mm**
- **钻尖 0.8mm ，最上端刻度线上方止停 1mm**
- **确保植体植入骨平面下 1mm**
- **扩孔钻与对应植体直径差 0.6mm**

钻名称 \ 种植机参数	转数	扭力	水量
定位钻	1200 转 / 分	≥55Ncm	最大
先锋钻	800-1200 转 / 分	≥55Ncm	最大
扩孔钻	800-1200 转 / 分	≥55Ncm	最大
侧切钻	1200 转 / 分	≥55Ncm	最大
颈部成型钻	200 转 / 分	≥55Ncm	最大
攻丝钻	15 转 / 分	≥55Ncm	最大
机用种植体螺丝刀	30 转 / 分	35Ncm	无
扭力扳手用种植体螺丝刀	-	≤50Ncm	无

植体型号： IMCCO510
直径： 5.0 ；长度 10

I 类骨质备洞顺序： 1-2-3-4-5-6-7-8

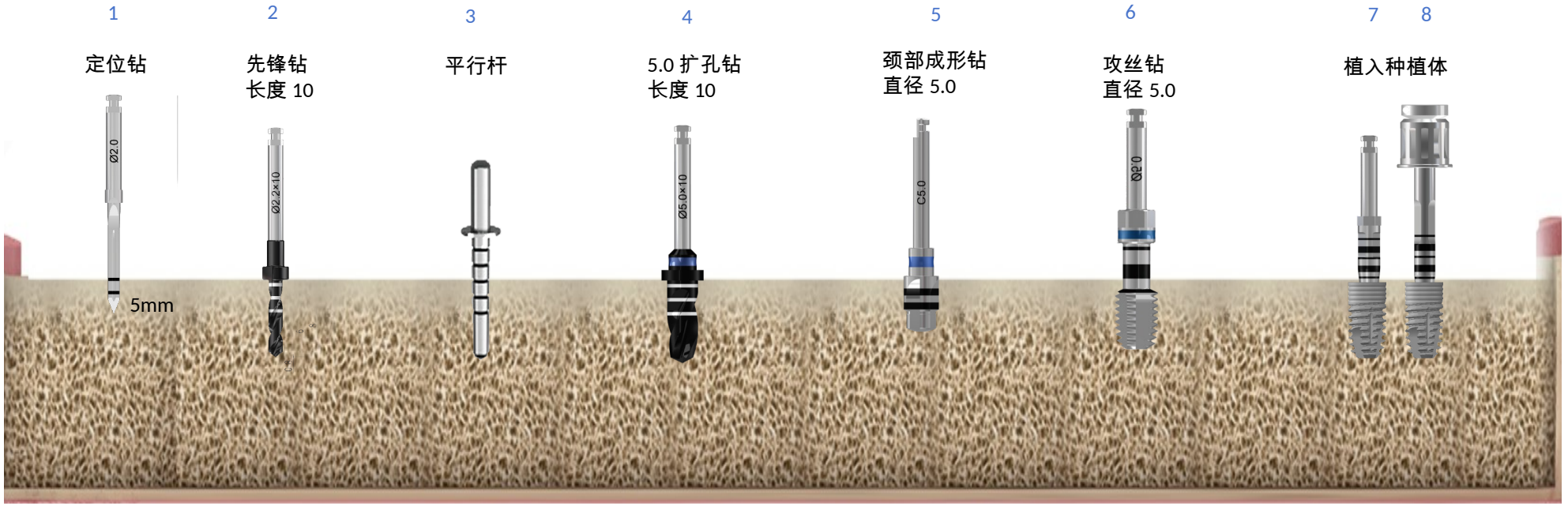

直径 3.6/4.4

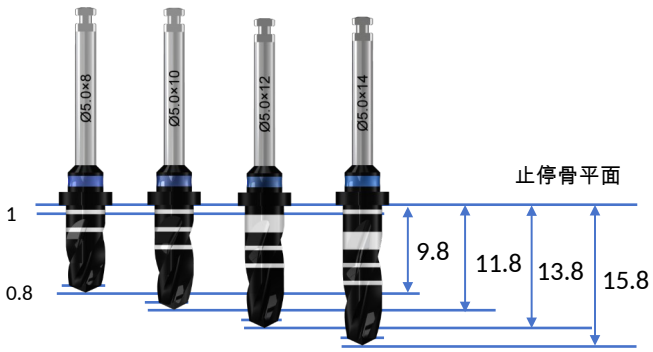

注：

- **先锋钻扩孔钻钻深均为 11.8mm**
- **钻尖 0.8mm ，最上端刻度线上方止停 1mm**
- **确保植体植入骨平面下 1mm**
- **扩孔钻与对应植体直径差 0.6mm**

钻名称 \ 种植机参数	转数	扭力	水量
定位钻	1200 转 / 分	≥55Ncm	最大
先锋钻	800-1200 转 / 分	≥55Ncm	最大
扩孔钻	800-1200 转 / 分	≥55Ncm	最大
侧切钻	1200 转 / 分	≥55Ncm	最大
颈部成型钻	200 转 / 分	≥55Ncm	最大
攻丝钻	15 转 / 分	≥55Ncm	最大
机用种植体螺丝刀	30 转 / 分	35Ncm	无
扭力扳手用种植体螺丝刀	-	≤50Ncm	无

植体型号： IMCCO510
直径： 5.0 ；长度 10

Ⅱ、Ⅲ类骨质备洞顺序： 1-2-3-4-5-6-7-8

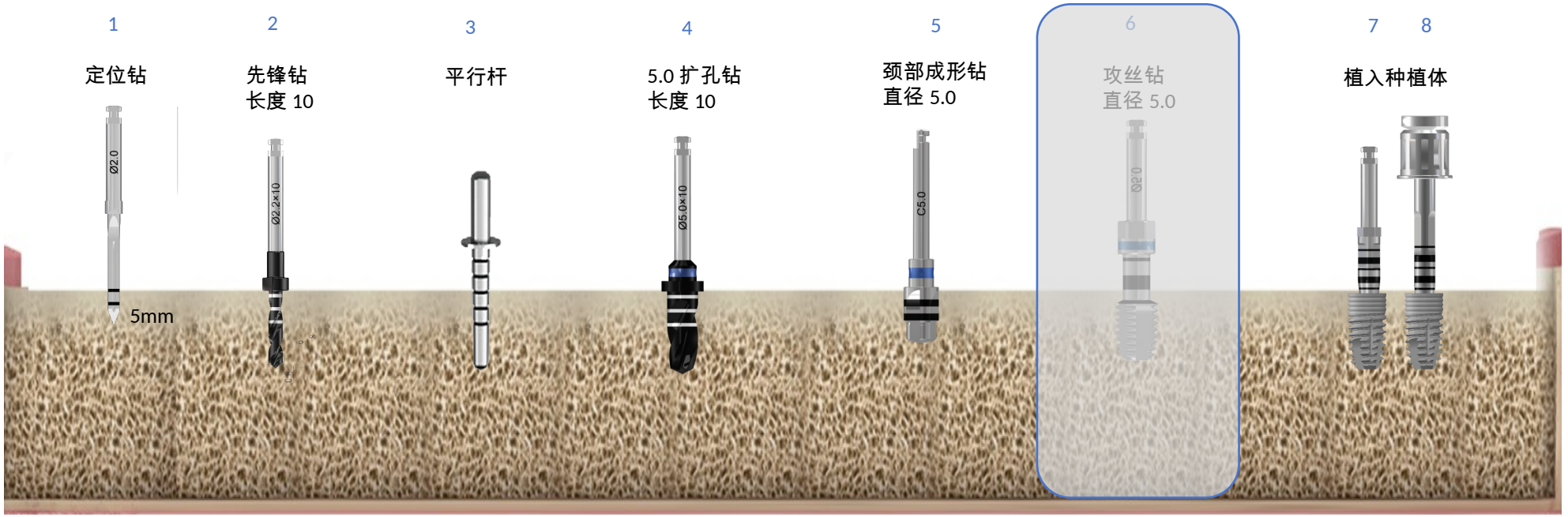

直径 3.6/4.4

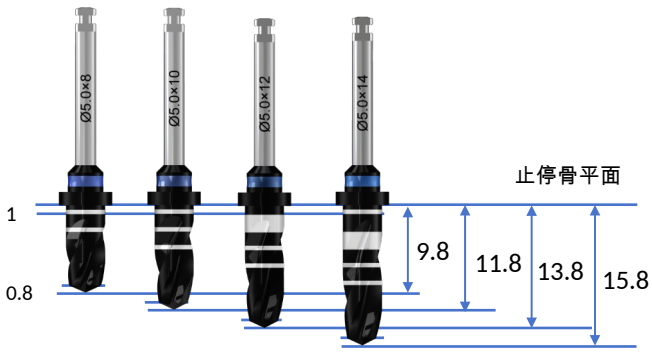

注：

- **先锋钻扩孔钻钻深均为 11.8mm**
- **钻尖 0.8mm ，最上端刻度线上方止停 1mm**
- **确保植体植入骨平面下 1mm**
- **扩孔钻与对应植体直径差 0.6mm**

钻名称 \ 种植机参数	转数	扭力	水量
定位钻	1200 转 / 分	≥55Ncm	最大
先锋钻	800-1200 转 / 分	≥55Ncm	最大
扩孔钻	800-1200 转 / 分	≥55Ncm	最大
侧切钻	1200 转 / 分	≥55Ncm	最大
颈部成型钻	200 转 / 分	≥55Ncm	最大
攻丝钻	15 转 / 分	≥55Ncm	最大
机用种植体螺丝刀	30 转 / 分	35Ncm	无
扭力扳手用种植体螺丝刀	-	≤50Ncm	无

植体型号： IMCCO510
直径： 5.0 ；长度 10

IV 类骨质备洞顺序： 1-2-3-4-~~5-6~~-7-8

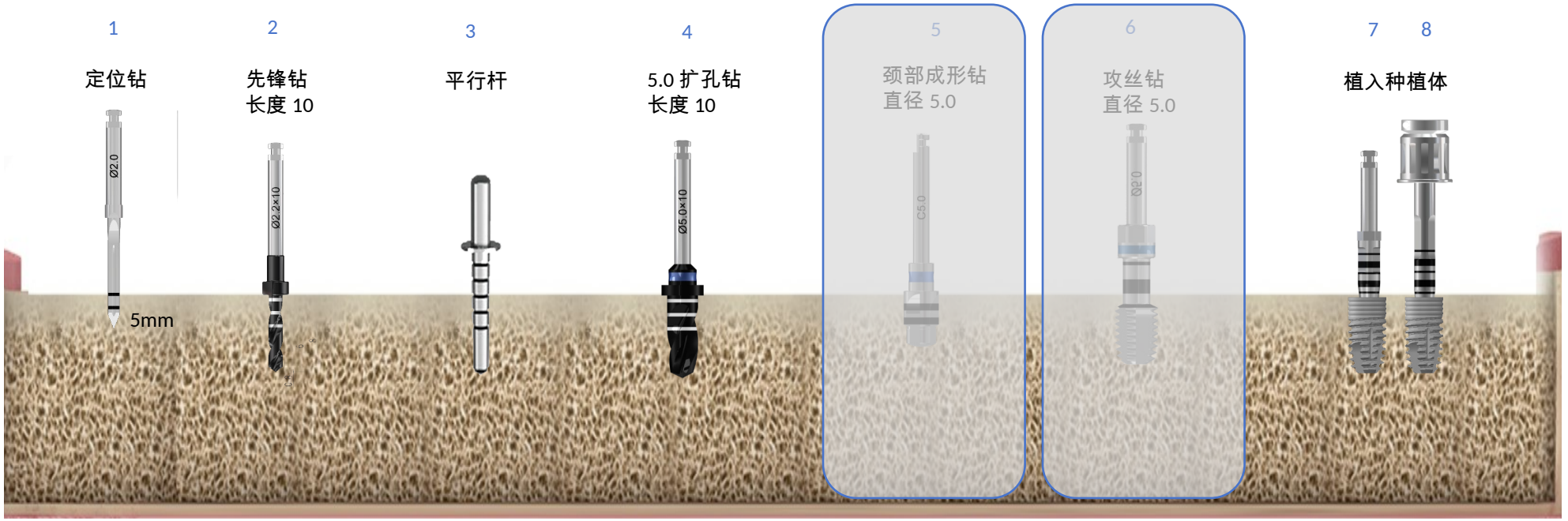

直径 3.6/4.4

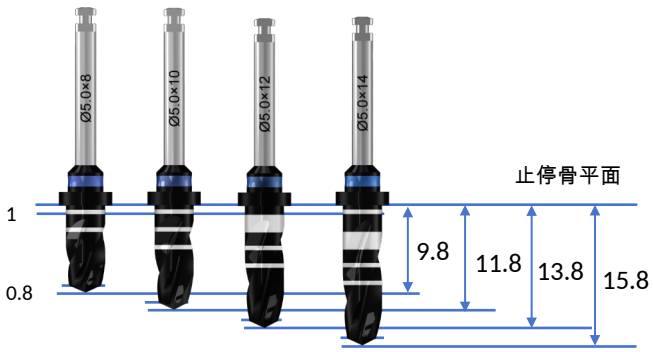

注：

- **先锋钻扩孔钻钻深均为 11.8mm**
- **钻尖 0.8mm ，最上端刻度线上方止停 1mm**
- **确保植体植入骨平面下 1mm**
- **扩孔钻与对应植体直径差 0.6mm**

钻名称 \ 种植机参数	转数	扭力	水量
定位钻	1200 转 / 分	≥55Ncm	最大
先锋钻	800-1200 转 / 分	≥55Ncm	最大
扩孔钻	800-1200 转 / 分	≥55Ncm	最大
侧切钻	1200 转 / 分	≥55Ncm	最大
颈部成型钻	200 转 / 分	≥55Ncm	最大
攻丝钻	15 转 / 分	≥55Ncm	最大
机用种植体螺丝刀	30 转 / 分	35Ncm	无
扭力扳手用种植体螺丝刀	-	≤50Ncm	无

植体型号： IMCCO512
直径： 5.0 ；长度 12

I 类骨质备洞顺序： 1-2-3-4-5-6-7-8

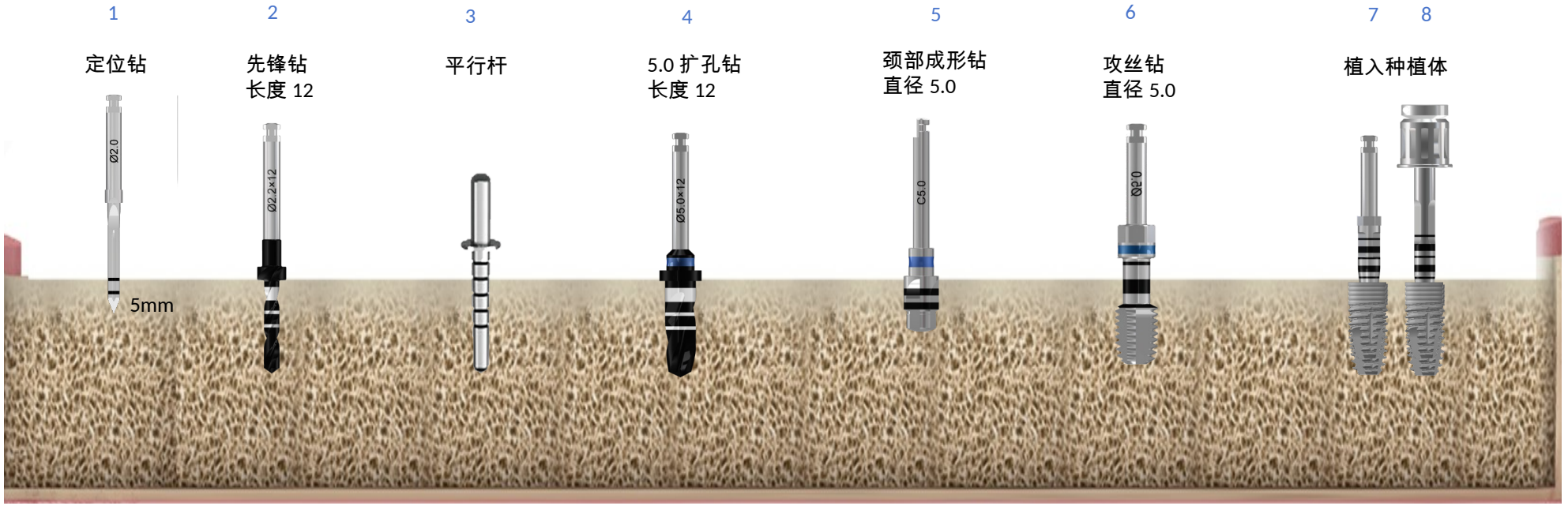

直径 3.6/4.4

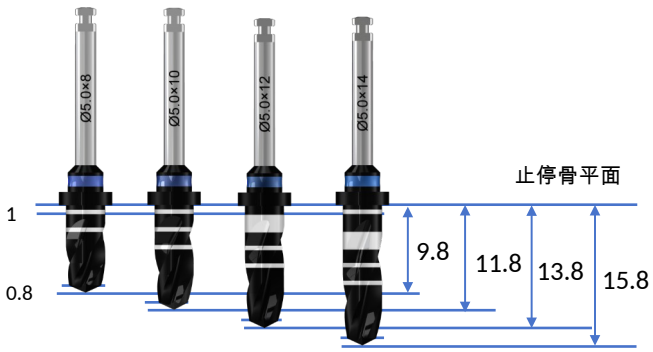

注：

- **先锋钻扩孔钻钻深均为 13.8mm**
- **钻尖 0.8mm ，最上端刻度线上方止停 1mm**
- **确保植体植入骨平面下 1mm**
- **扩孔钻与对应植体直径差 0.6mm**

钻名称 \ 种植机参数	转数	扭力	水量
定位钻	1200 转 / 分	≥55Ncm	最大
先锋钻	800-1200 转 / 分	≥55Ncm	最大
扩孔钻	800-1200 转 / 分	≥55Ncm	最大
侧切钻	1200 转 / 分	≥55Ncm	最大
颈部成型钻	200 转 / 分	≥55Ncm	最大
攻丝钻	15 转 / 分	≥55Ncm	最大
机用种植体螺丝刀	30 转 / 分	35Ncm	无
扭力扳手用种植体螺丝刀	-	≤50Ncm	无

植体型号： IMCCO512
直径： 5.0 ；长度 12

II 、 III 类骨质备洞顺序： 1-2-3-4-5-~~6~~-7-8

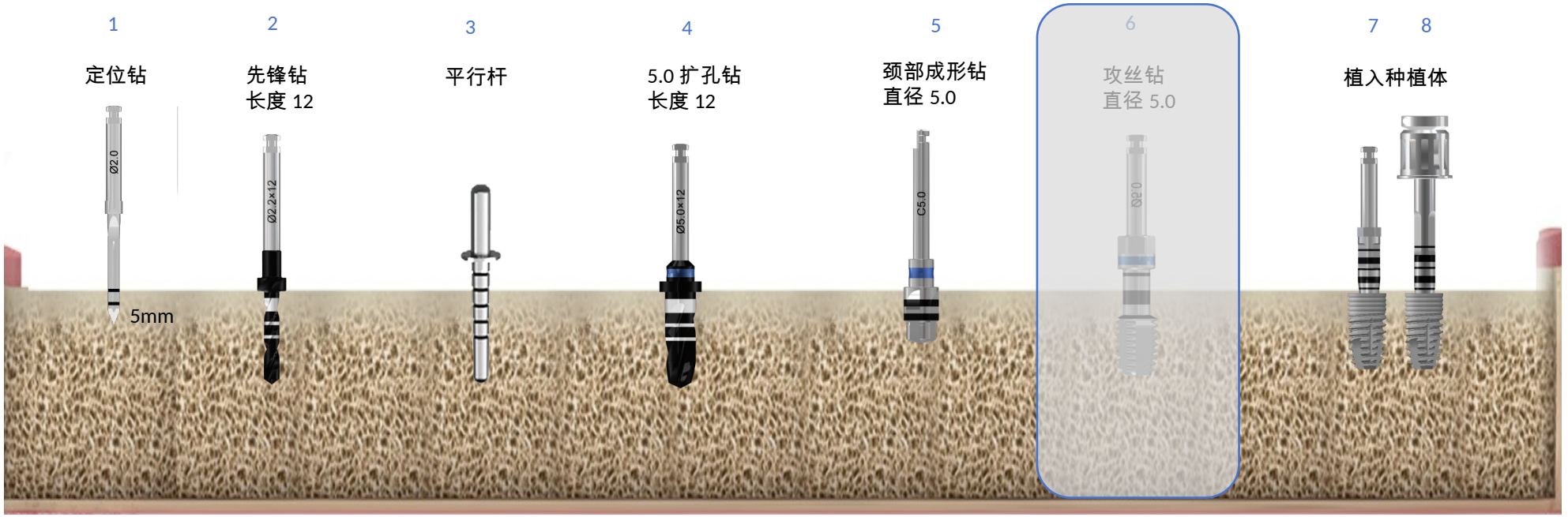

直径 3.6/4.4

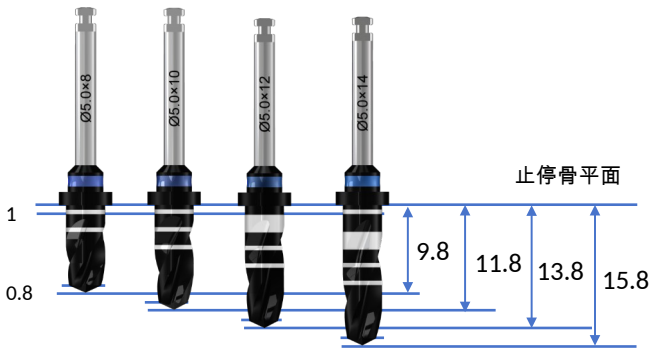

注：

- **先锋钻扩孔钻钻深均为 13.8mm**
- **钻尖 0.8mm ，最上端刻度线上方止停 1mm**
- **确保植体植入骨平面下 1mm**
- **扩孔钻与对应植体直径差 0.6mm**

钻名称 \ 种植机参数	转数	扭力	水量
定位钻	1200 转 / 分	≥55Ncm	最大
先锋钻	800-1200 转 / 分	≥55Ncm	最大
扩孔钻	800-1200 转 / 分	≥55Ncm	最大
侧切钻	1200 转 / 分	≥55Ncm	最大
颈部成型钻	200 转 / 分	≥55Ncm	最大
攻丝钻	15 转 / 分	≥55Ncm	最大
机用种植体螺丝刀	30 转 / 分	35Ncm	无
扭力扳手用种植体螺丝刀	-	≤50Ncm	无

植体型号： IMCCO512
直径： 5.0 ；长度 12

IV 类骨质备洞顺序： 1-2-3-4-~~5-6~~-7-8

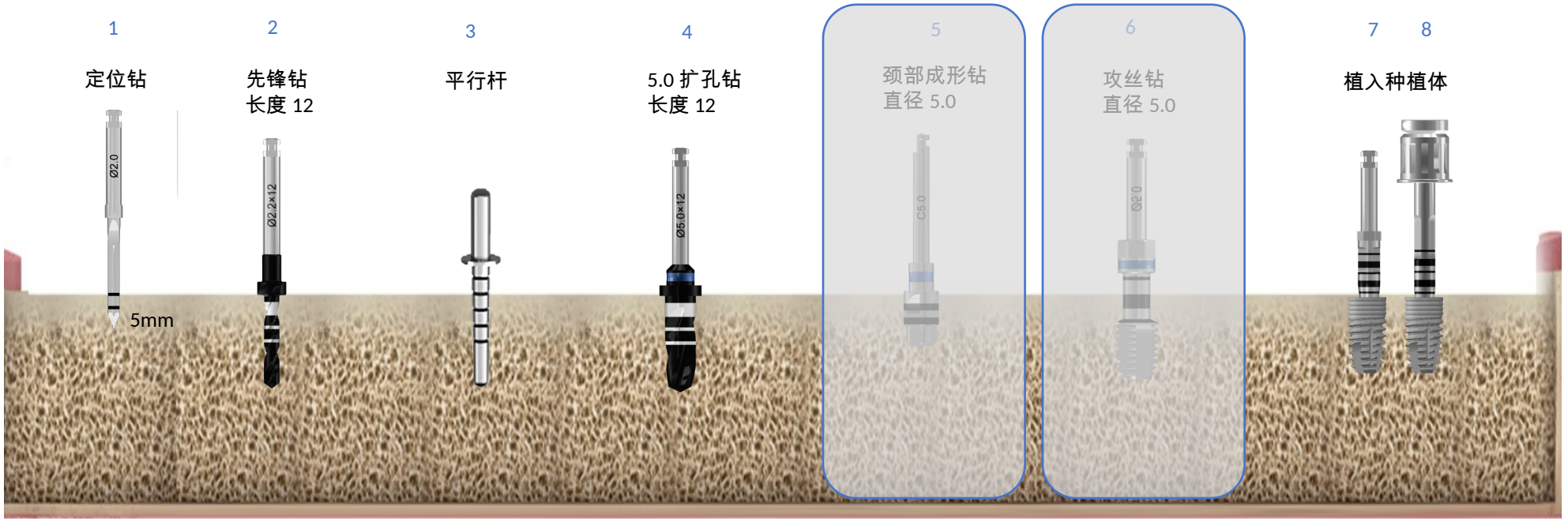

直径 3.6/4.4

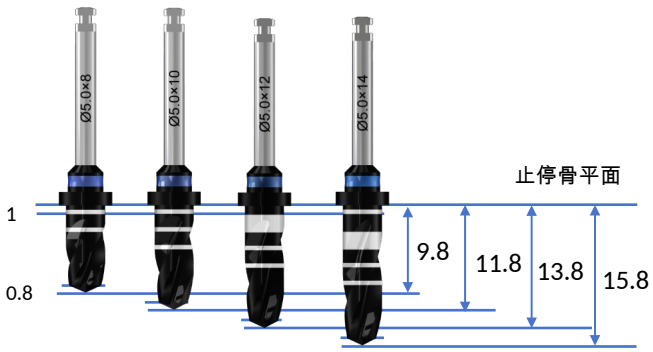

注：

- **先锋钻扩孔钻钻深均为 13.8mm**
- **钻尖 0.8mm ，最上端刻度线上方止停 1mm**
- **确保植体植入骨平面下 1mm**
- **扩孔钻与对应植体直径差 0.6mm**

钻名称 \ 种植机参数	转数	扭力	水量
定位钻	1200 转 / 分	≥55Ncm	最大
先锋钻	800-1200 转 / 分	≥55Ncm	最大
扩孔钻	800-1200 转 / 分	≥55Ncm	最大
侧切钻	1200 转 / 分	≥55Ncm	最大
颈部成型钻	200 转 / 分	≥55Ncm	最大
攻丝钻	15 转 / 分	≥55Ncm	最大
机用种植体螺丝刀	30 转 / 分	35Ncm	无
扭力扳手用种植体螺丝刀	-	≤50Ncm	无

植体型号： IMCCO514
直径： 5.0 ；长度 14

I 类骨质备洞顺序： 1-2-3-4-5-6-7-8

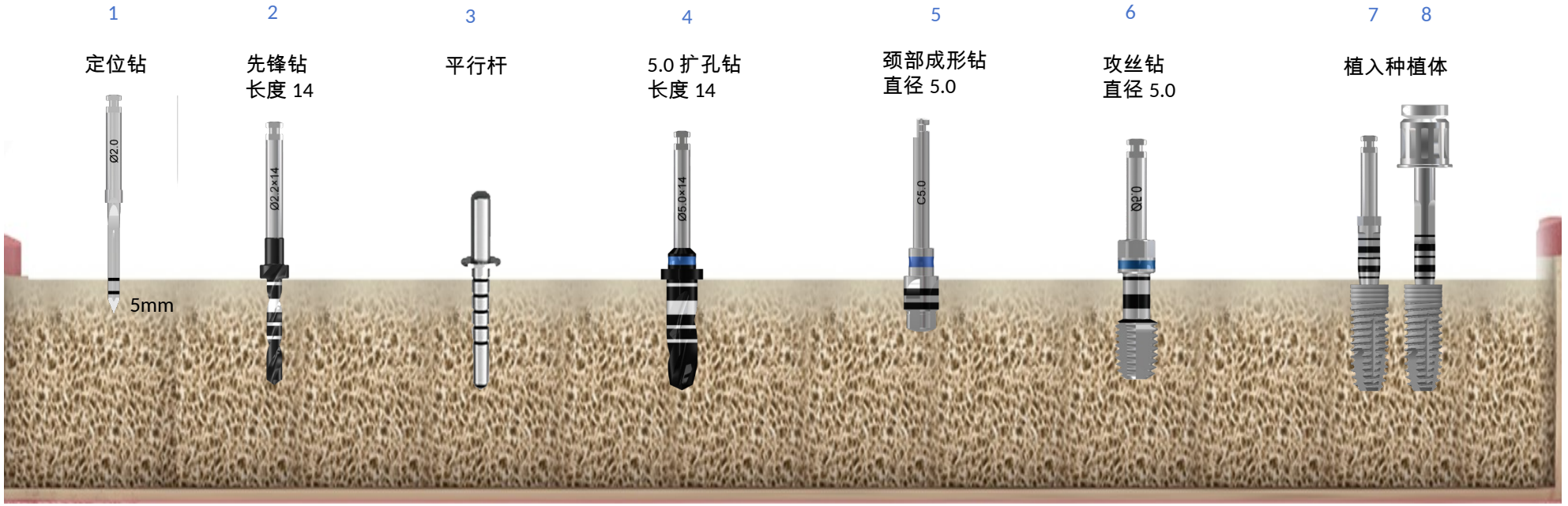

直径 3.6/4.4

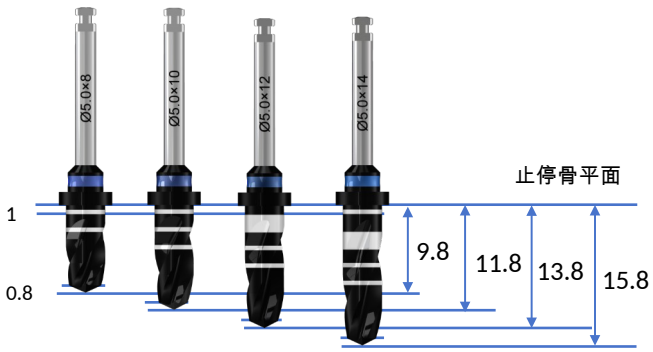

注：

- **先锋钻扩孔钻钻深均为 15.8mm**
- **钻尖 0.8mm ，最上端刻度线上方止停 1mm**
- **确保植体植入骨平面下 1mm**
- **扩孔钻与对应植体直径差 0.6mm**

钻名称 \ 种植机参数	转数	扭力	水量
定位钻	1200 转 / 分	≥55Ncm	最大
先锋钻	800-1200 转 / 分	≥55Ncm	最大
扩孔钻	800-1200 转 / 分	≥55Ncm	最大
侧切钻	1200 转 / 分	≥55Ncm	最大
颈部成型钻	200 转 / 分	≥55Ncm	最大
攻丝钻	15 转 / 分	≥55Ncm	最大
机用种植体螺丝刀	30 转 / 分	35Ncm	无
扭力扳手用种植体螺丝刀	-	≤50Ncm	无

植体型号： IMCCO514
直径： 5.0 ；长度 14

II 、 III 类骨质备洞顺序： 1-2-3-4-5-~~6~~-7-8

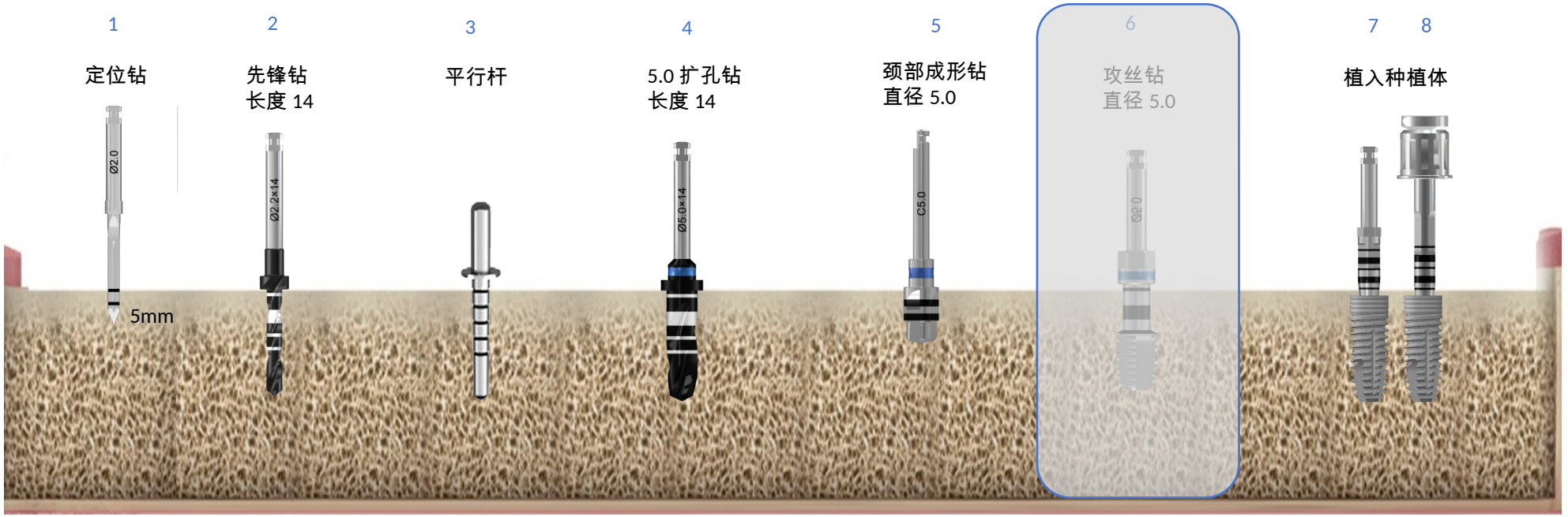

直径 3.6/4.4

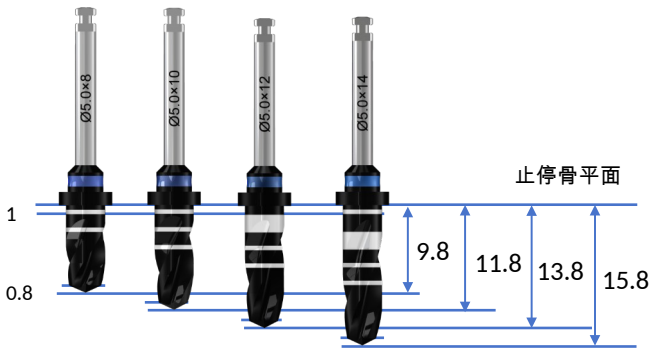

注：

- **先锋钻扩孔钻钻深均为 15.8mm**
- **钻尖 0.8mm ，最上端刻度线上方止停 1mm**
- **确保植体植入骨平面下 1mm**
- **扩孔钻与对应植体直径差 0.6mm**

钻名称 \ 种植机参数	转数	扭力	水量
定位钻	1200 转 / 分	≥55Ncm	最大
先锋钻	800-1200 转 / 分	≥55Ncm	最大
扩孔钻	800-1200 转 / 分	≥55Ncm	最大
侧切钻	1200 转 / 分	≥55Ncm	最大
颈部成型钻	200 转 / 分	≥55Ncm	最大
攻丝钻	15 转 / 分	≥55Ncm	最大
机用种植体螺丝刀	30 转 / 分	35Ncm	无
扭力扳手用种植体螺丝刀	-	≤50Ncm	无

植体型号： IMCCO514
直径： 5.0 ；长度 14

IV 类骨质备洞顺序： 1-2-3-4-~~5-6~~-7-8

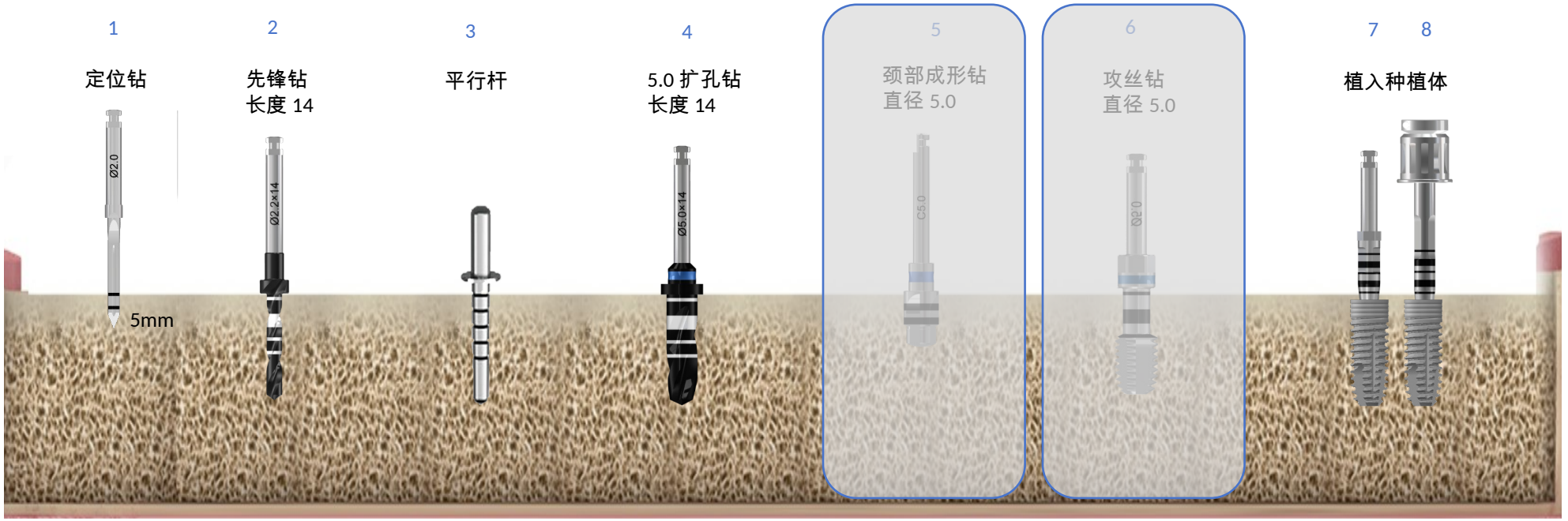

直径 3.6/4.4

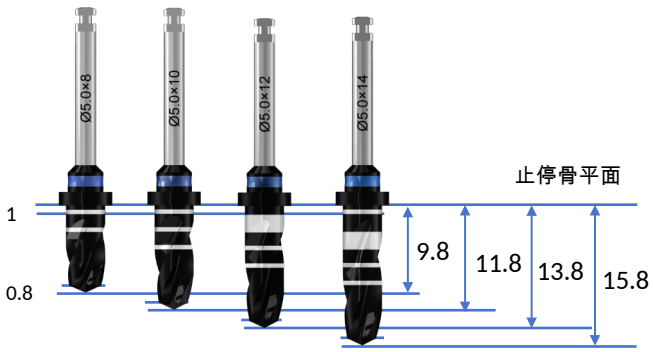

注：

- **先锋钻扩孔钻钻深均为 15.8mm**
- **钻尖 0.8mm ，最上端刻度线上方止停 1mm**
- **确保植体植入骨平面下 1mm**
- **扩孔钻与对应植体直径差 0.6mm**

钻名称 \ 种植机参数	转数	扭力	水量
定位钻	1200 转 / 分	≥55Ncm	最大
先锋钻	800-1200 转 / 分	≥55Ncm	最大
扩孔钻	800-1200 转 / 分	≥55Ncm	最大
侧切钻	1200 转 / 分	≥55Ncm	最大
颈部成型钻	200 转 / 分	≥55Ncm	最大
攻丝钻	15 转 / 分	≥55Ncm	最大
机用种植体螺丝刀	30 转 / 分	35Ncm	无
扭力扳手用种植体螺丝刀	-	≤50Ncm	无

总结：

一、功能全：

1. 实现外科和修复全部功能
2. 提供不同类骨质备洞选择

二、种类多：

1. 侧切钻调整方向
2. 球钻骨面平整
3. 植入器和螺丝刀多种选择

三、易操作：

1. 多种型号扩孔钻让操作简单容易掌握
2. 植入器设计简单实用